DECEUNINCK ALUMINIUM

Unikalna linia systemów aluminiowych



deceuninck

ALUMINIOWE OKNA I DRZWI



SYSTEMY ALUMINIOWE DECEUNINCK

UNIKATOWA OFERTA OPARTA NA INNOWACYJNEJ TECHNOLOGII SO EASY

Deceuninck Aluminium prezentuje przełomową gamę produktów zaprojektowanych tak, aby spełniać najwyższe standardy efektywności, łatwości użytkowania, wydajności technicznej oraz możliwości adaptacyjnych projektu. Kluczowym elementem naszej oferty jest innowacyjna, opatentowana technologia So Easy, która rewolucjonizuje sposób, w jaki systemy okienne z aluminium są projektowane i instalowane.

Nasza linia systemów Decalu wyróżnia się wyjątkowymi możliwościami projektowymi, które nie tylko zwiększają walory estetyczne, ale również usprawniają procesy magazynowe i produkcyjne.

Gama Decalu została uzupełniona o naszą nową serię Entra, która charakteryzuje się wyjątkową zdolnością do adaptacji. Linia Entra została stworzona tak, aby bezproblemowo wpasować się w każdy projekt, dostosowując się do specyficznych parametrów technicznych i wymagań projektowych.

Poza tymi głównymi liniami produktów oferujemy również specjalistyczne rozwiązania, takie jak stolarka ognioodporna, drzwi panelowe, systemy fasadowe i wiele innych.

deceuninck





Spis treści

06 OKNA, DRZWI, DRZWI PRZESUWNE I DRZWI PANELOWE W SYSTEMIE DECALU

Opracowany w oparciu o innowacyjną technologię So Easy

16 OKNA ENTRA

Odpowiedź na aktualne trendy w architekturze

20 DRZWI I ŚCIANY ENCASA

System drzwi wewnętrznych i ścian działowych Encasa

24 SYSTEMY UZUPEŁNIAJĄCE

Zaawansowana technologia

29 PROJEKT BEZ OGRANICZEŃ

Nasza gama kolorystyczna

30 ZESTAWIENIE KOLORÓW

21 żywych i wyrafinowanych opcji

33 OKNA I DRZWI

Wszystkie systemy okienne i drzwiowe, parametry techniczne i właściwości

74 CERTYFIKOWANA JAKOŚĆ

Sprawdzona najwyższa jakość

Decalu – kompleksowa gama wysokowydajnych okien i drzwi

OPARTA NA INNOWACYJNEJ TECHNOLOGII SO EASY

Linia Decalu od Deceuninck wyróżnia się na rynku dzięki zastosowaniu technologii stosowanych również w produkcji naszych profili PVC.

Otwory odwadniające zostały ukryte w ramie, co przekłada się na poprawę estetyki. Uszczelki zintegrowane w ramie znacznie ułatwiają i przyspieszają proces montażu.

Liczba elementów potrzebnych do wykonania okna Decalu została zredukowana do 4-5 w porównaniu z 10-14 w innych systemach okiennych z aluminium. Ta innowacja redukuje wymagany stan magazynowy i skraca czas produkcji nawet o 50%.

100% RECYCLABLE ★ 100% RECYCLABLE ★

DUŻA TRWAŁOŚĆ

ELEGANCKI,
NOWOCZESNY DESIGN

SZEROKA GAMA KOLORÓW
I WYKOŃCZEŃ

ŁATWA
KONSERWACJA

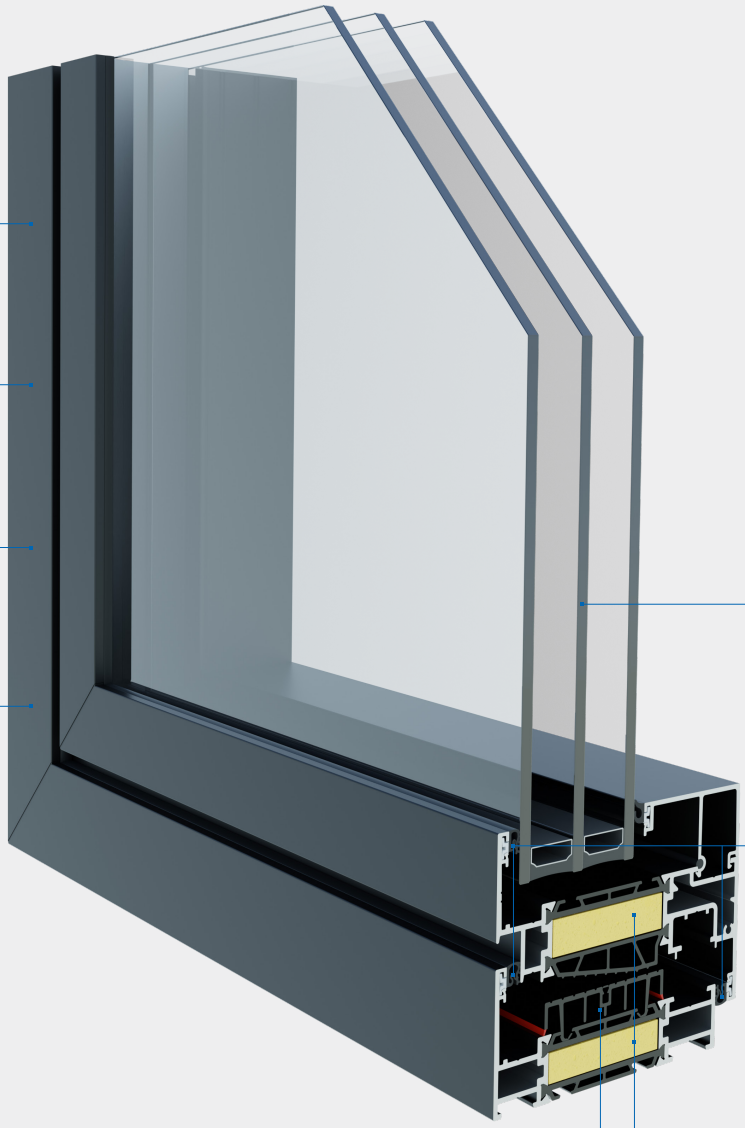

GRUBOŚĆ
SZKLENIA
OD MIN. 12 MM
DO MAKS. 71 MM

ZINTEGROWANE
USZCZELKI

ZINTEGROWANA
IZOLACJA
TERMICZNA

ZOPTYMALIZOWANA
IZOLACJA
CENTRALNA

Okna Decalu

DECALU 88 STANDARD



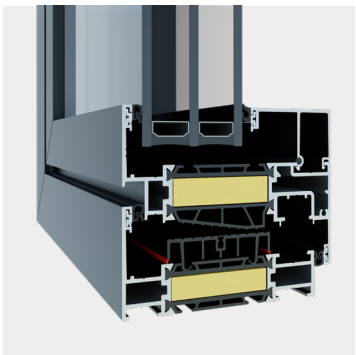

Klasyczny, elegancki wygląd o nowoczesnym i ponadczasowym charakterze. Subtelny design podkreśla architektoniczne walory każdego projektu. Smukły profil doskonale sprawdzi się zarówno w nowoczesnych budynkach, jak i przy renowacjach.

DECALU 110 STEEL

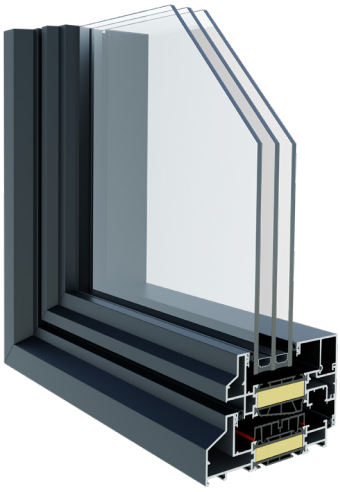

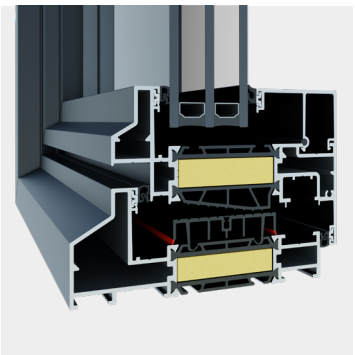

Ten system odzwierciedla wygląd stali, typowy dla architektury historycznych budynków przemysłowych. Jego wyrazista forma doda oryginalności i charakteru różnym projektom, zwłaszcza nowoczesnym loftom lub biurom.

DECALU 88 NEW STEEL



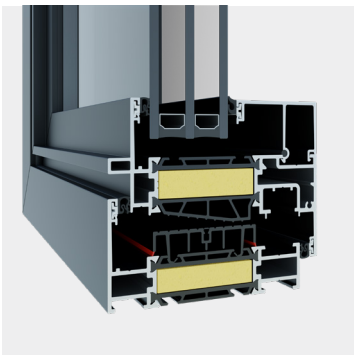

Innowacyjna wersja stalowego wyglądu stworzona dla modernistycznego i architektonicznie wyrafinowanego designu. Nasz system New Steel łączy wyjątkowo smukłe linie wizualne z doskonałymi parametrami termicznymi.

DECALU 88 HIDDEN



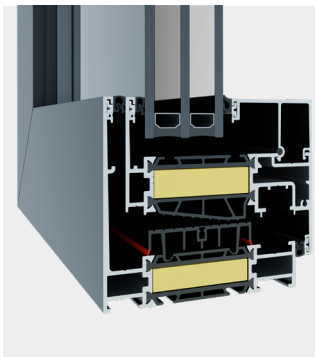

W tym projekcie profil ramy całkowicie zakrywa skrzydło. Z zewnątrz oba elementy tworzą jednolitą całość. Ukryta konstrukcja to najlepsze rozwiązanie dla ultranowoczesnych i minimalistycznych projektów budowlanych.

DECALU 94 RETRO



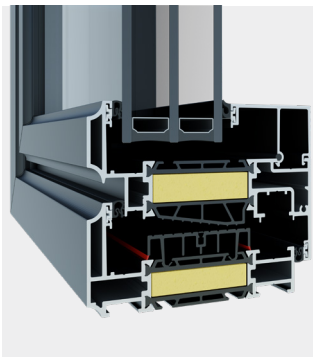

Okna aluminiowe w stylu retro łączą nowoczesne cechy aluminium z elementami vintage. Rustykalna geometria systemu Decalu Retro jest idealna dla domów w stylu tradycyjnym, wiejskim lub w stylu rezydencjonalnym.

DECALU 88 FLUSH CASEMENT



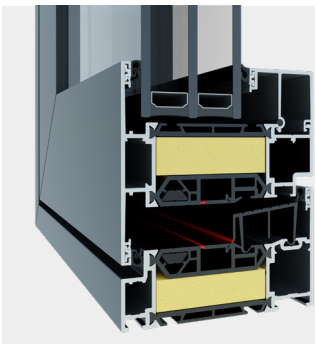

Nasz system okien otwieranych na zewnątrz charakteryzuje się zlicowanym wykończeniem pomiędzy skrzydłem a ramą, zarówno od strony wewnętrznej, jak i zewnętrznej, wzdłuż całego obwodu okna.

Dzięki specjalnym przekładkom termicznym, system Decalu 88 Flush Casement na nowo definiuje standardy efektywności energetycznej w oknach aluminiowych, osiągając współczynniki U na poziomie nawet 0,8 W/m²K przy potrójnym oszkleniu.

Drzwi & drzwi przesuwne Decalu

NOWOCZESNY DESIGN, MINIMALISTYCZNE LINIE I DOSKONAŁA WYDAJNOŚĆ

Nasza oferta drzwi została starannie zaprojektowana i opracowana, aby zapewnić maksymalną elastyczność projektową – od rozmiarów drzwi, które możemy z łatwością dopasować, po dyskretne i eleganckie opcje wzornicze, które oferujemy.

Wybór obejmuje drzwi harmonijkowe, przesuwne, francuskie, pojedyncze oraz wejściowe, wszystkie dostępne w szerokiej gamie kolorów i wykończeń, co pozwala na realizację każdego projektu.

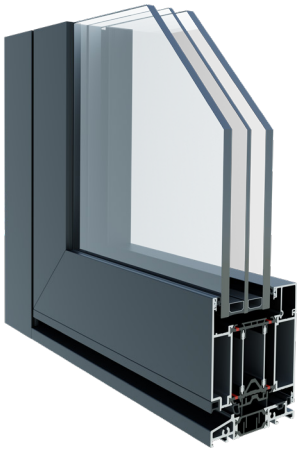





DECALU 88 DOORS

Drzwi Decalu 88 Doors w standardzie posiadają przekładkę w opatentowanej technologii antybimetal, dzięki zespołowi termików kompensacyjnych - nie ulegają deformacji przy dużym nasłonecznieniu lub niskiej temperaturze zimą. Technologia ta idealnie sprawdza się z wypełnieniami dekoracyjnymi.

DECALU 163 SLIDE

Decalu 163 Slide to system podnoszono-przesuwany dostępny w wersjach jedno-, dwu- i trzytorowych. Eleganckie, niezwykle smukłe profile ram i skrzydeł połączone z olbrzymimi taflami szkła idealnie doświetlą przestrzenie reprezentacyjne i wypoczynkowe.

DECALU 88 FOLDING DOORS

Nasz system drzwi harmonijkowych to rozwiązanie pozwalające oszczędzić przestrzeń i jednocześnie zapewnić maksymalne doświetlenie pomieszczeń bez kompromisów w zakresie efektywności energetycznej. To idealne rozwiązanie do integracji przestrzeni wewnętrznych z zewnętrznymi.



DECALU 88
INVISIFOLD

System Decalu 88 Invisifold to rewolucyjne rozwiązanie, które przekształca standardowe aluminiowe drzwi i okna w wszechstronne systemy przesuwne, składane lub rozwierne. Dzięki innowacyjnemu mechanizmowi składania, te architektoniczne arcydzieła pozwalają na maksymalne wykorzystanie przestrzeni, zapewniając swobodny przepływ powietrza oraz obfitość naturalnego światła, które wypełnia wnętrze Twojego domu.

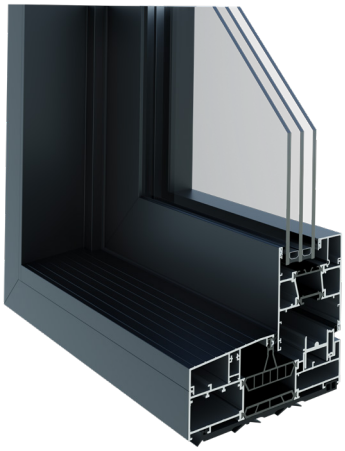

ZENOVA 163
PULL & SLIDE

System Zenova 163 Pull & Slide łączy w sobie elegancki design z najnowocześniejszą funkcjonalnością, oferując rozwiązanie przesuwne jednotorowe, idealne do tworzenia dużych szklanych paneli, które pięknie oświetlają wnętrza. Dzięki specjalnemu systemowi uszczelniającemu i mechanizmowi odstawno-przesuwnemu, Zenova 163 gwarantuje wyjątkową wodoszczelność i odporność na wiatr.

Drzwi Panelowe

NIEOGRANICZONE MOŻLIWOŚCI PROJEKTOWE

Drzwi panelowe Decalu, wyposażone w technologię SO EASY, posiadają kompensacyjną przekładkę termiczną (ANTY-BI-METAL), która znacznie minimalizuje odkształcenia strukturalne spowodowane wahaniami temperatury. Ten zaawansowany system nie tylko obejmuje opatentowana przekładkę termiczną , ale także oferuje liczne korzyści w porównaniu z innymi opcjami dostępnymi na rynku. Solidne mocowanie zamków, blach zaczepowych w przestrzeni izolatorów termicznych zapewnia najwyższą estetykę rozwiązań panelowych. Drzwi można wzbogacić o podświetlenie LED i ukryte zawiasy, dodając zarówno funkcjonalności, jak i elegancji. Drzwi panelowe Decalu są dostępne w różnorodnych stylach, od klasycznego po industrialny, zaspokajając różne preferencje projektowe.

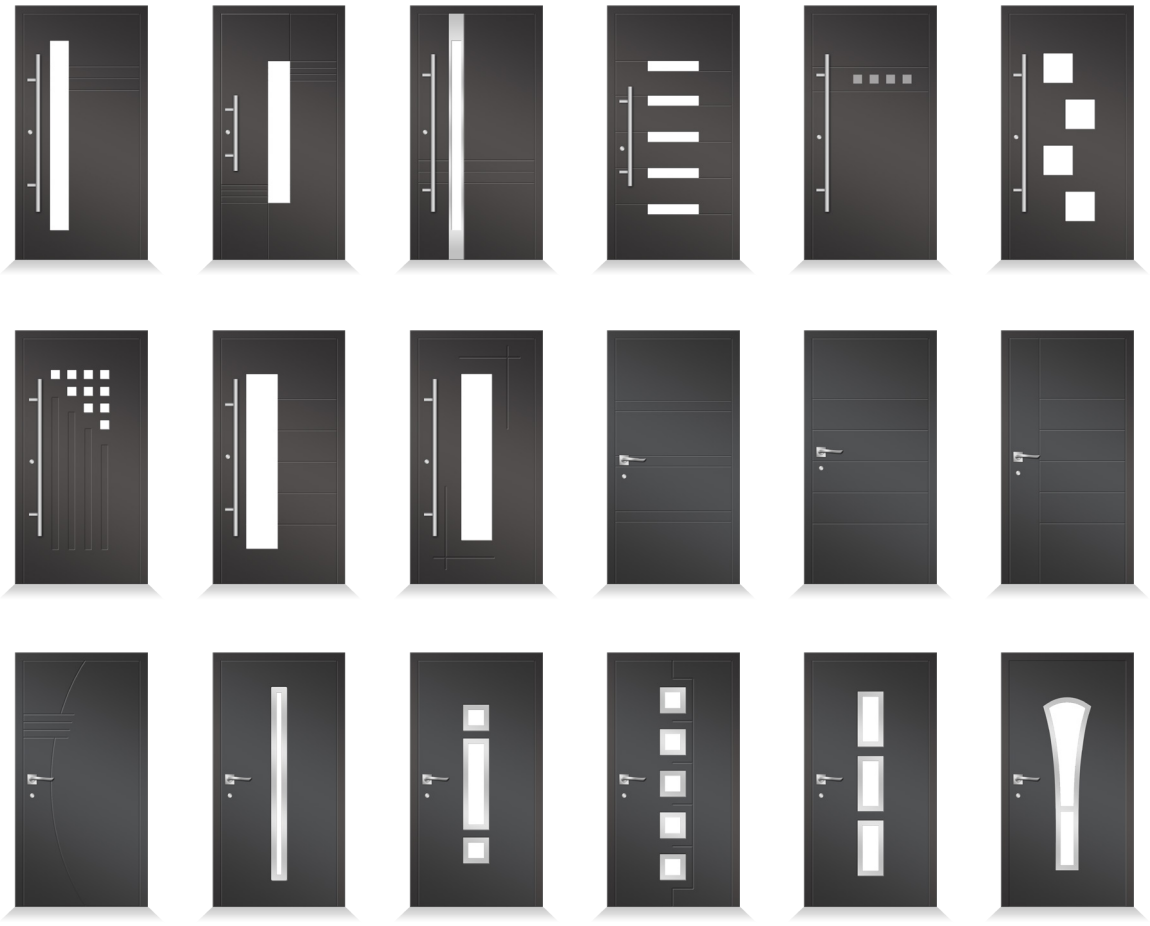















Decalu & Elegant

IDEALNE POŁĄCZENIE DESIGNU I WYDAJNOŚCI

Firma Deceuninck jest przekonana, że aluminium i pvc pełnią role uzupełniające się. Dlatego zaprojektowaliśmy nasze systemy profili Elegant pvc i Decalu z aluminium tak, aby współpracowały jako jedna całość.

JAK?

Poprzez połączenie najlepszych cech obu materiałów
Nasza seria Elegant PVC została stworzona specjalnie z myślą o estetyce okien aluminiowych. Linia Decalu z kolei została wzbogacona o pewne unikalne cechy okien pvc, takie jak łatwa w montażu listwa przyszybowa, zintegrowane uszczelki oraz ukryty system odwadniający.

Dzięki koordynacji szczegółów technicznych
Systemy Decalu i Elegant zostały wyposażone w identyczny rowek okuciowy, co upraszcza pracę zarówno dla producenta, jak i instalatora, ponieważ wiele komponentów okuć jest takich samych.

Z Deceuninck jako dostawcą systemów, możesz wykorzystać największe zalety obu materiałów, zapewniając jednocześnie jednolitą i spójną całość.

Okna Entra – perfekcyjne dopasowanie do każdego projektu

ZAPROJEKTOWANE Z MYŚLĄ O NOWOCZESNEJ ARCHITEKTONICZNEJ DOSKONAŁOŚCI

System Entra to odpowiedź na współczesne trendy architektoniczne, łączący wysokiej klasy design z maksymalnym wykorzystaniem naturalnego światła.

Dzięki wszechstronności tego rozwiązania możesz łatwo dobrać optymalną izolację termiczną, dopasowaną do swoich potrzeb, bez rezygnacji z eleganckiej i nowoczesnej estetyki. Entra, dostępna w konkurencyjnych cenach, idealnie odzwierciedla wyrafinowany styl okien z serii Decalu, oferując elegancję i funkcjonalność bez kompromisów.

Izolacja termiczna

System Entra oferuje trzy poziomy izolacji termicznej: Standard, Hi i Hi+, co czyni go idealnym wyborem dla energooszczędnych budynków. Jego wyjątkowa przepuszczalność powietrza, oceniana na klasę 4, podkreśla doskonałą szczelność okien wykonanych z profili Entra. Co więcej, najwyższa klasa C5 wodoszczelności i odporności na obciążenie wiatrem zapewnia trwałość i bezpieczeństwo.

Możliwości projektowe

System Entra oferuje dwie wyjątkowe opcje stylistyczne – Standard i Steel – które doskonale dopasowują się do każdego projektu budowlanego. Dzięki wąskiej głębokości zabudowy wynoszącej zaledwie 73 mm w wersji Standard, Entra jest idealnym wyborem do szerokiego zakresu zastosowań remontowych i modernizacyjnych. Profile z fabrycznie zamontowanymi uszczelkami w listwach przyszybowych gwarantują efektywność na każdym etapie montażu. Dodatkowo, wiele akcesoriów i okuć z linii Decalu jest kompatybilnych z systemem Entra, co pozwala zoptymalizować czas, miejsce składowania oraz przyspieszyć proces instalacji.

100% RECYCLABLE ★ 100% RECYCLABLE ★

DUŻA TRWAŁOŚĆ

ELEGANCKI,
NOWOCZESNY DESIGN

SZEROKA GAMA
KOLORÓW
I WYKOŃCZEŃ

ŁATWA
KONSERWACJA

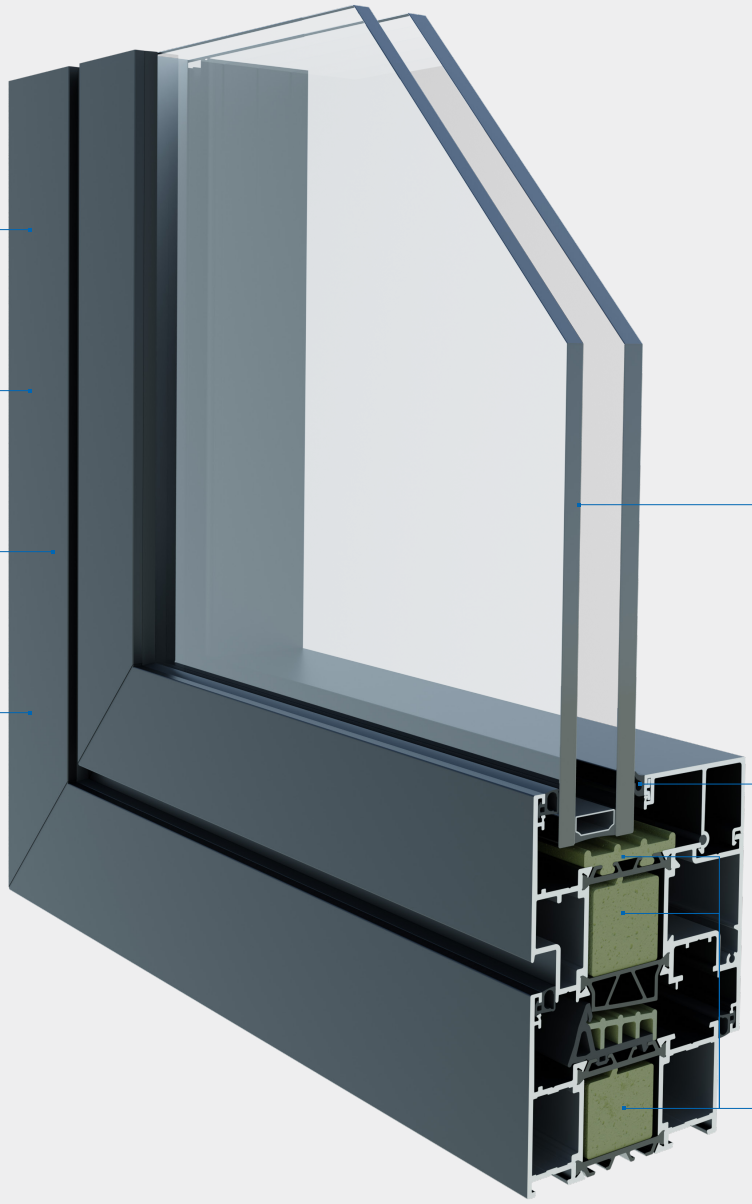

GRUBOŚĆ
SZKLENIA
DO 63 MM

ZINTEGROWANE
USZCZELKI
W LISTWACH
PRZYSZYBOWYCH

TRZY POZIOMY
IZOLACJI
TERMICZNEJ:
STANDARD, HI, HI+

Okna Entra

ENTRA 73 STANDARD

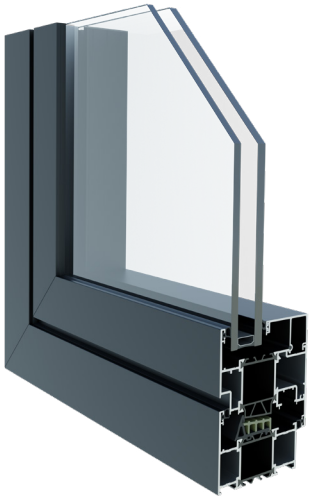

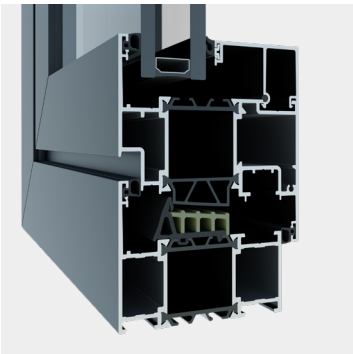

Dzięki eleganckim, geometrycznym liniom i gładkiemu wykończeniu, model Entra 73 Standard został zaprojektowany z myślą o łagodniejszych warunkach klimatycznych, gdzie izolacja termiczna nie odgrywa kluczowej roli, a subtelna elegancja i nowoczesny design wysuwają się na pierwszy plan.

ENTRA 73 STANDARD HI

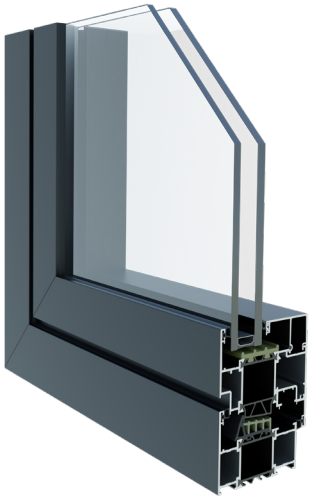

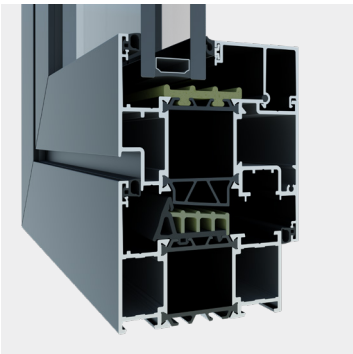

Entra 73 Standard Hi zachowuje subtelne piękno modelu standardowego, oferując ulepszoną izolację, która zapewnia komfortowe warunki wewnętrzne poprzez skuteczną kontrolę zarówno ciepła i chłodu.

ENTRA 73 STANDARD HI+

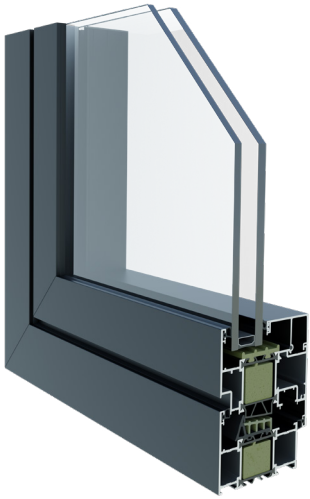

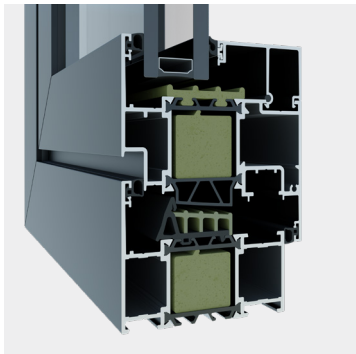

Aby zapewnić doskonałą ochronę przed czynnikami atmosferycznymi, model Entra 73 Standard Hi+ oferuje wyjątkową izolację, jednocześnie zachowując wyrafinowany design i uniwersalność całej serii.

ENTRA 95 STEEL

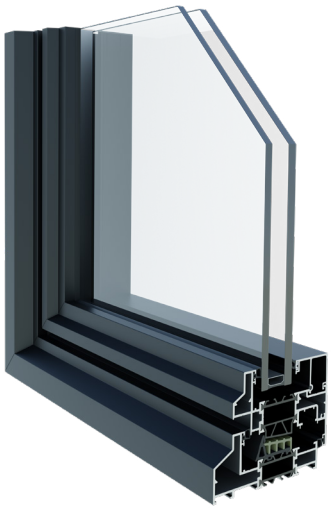

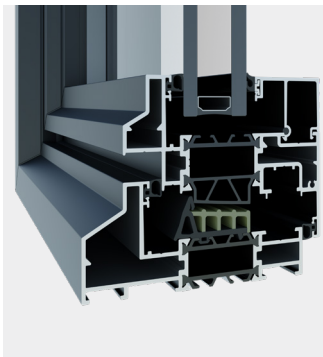

Model Entra 95 Steel, zaprojektowany z myślą o zróżnicowanych warunkach klimatycznych, oferuje wszystkie zalety serii Entra Standard, wzbogacone o wyrafinowane stalowe wykończenie, które dodaje projektowi wyjątkowego charakteru.

ENTRA 95 STEEL HI

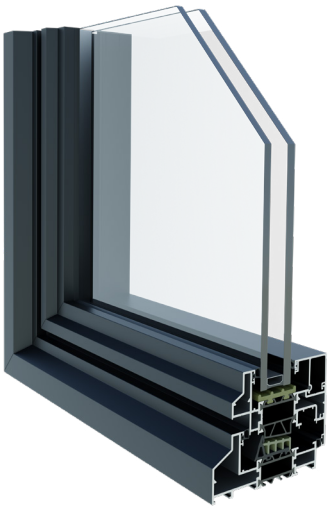

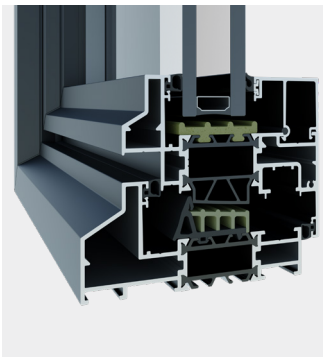

Entra 95 Steel Hi łączy wyrazistą estetykę standardowego modelu Steel z ulepszoną izolacją, oferując zarówno piękno, jak i doskonałe parametry, które zapewniają ochronę przed zmiennymi warunkami atmosferycznymi.

ENTRA 95 STEEL HI+

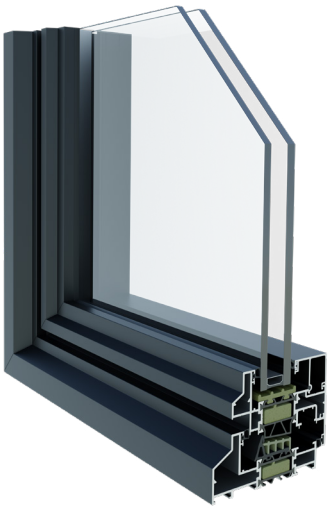

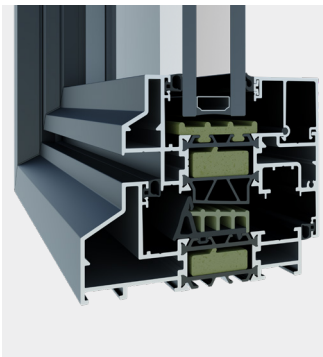

Gdy maksymalna ochrona przed warunkami atmosferycznymi jest kluczowa, model Entra 95 Steel Hi+ zapewnia niezrównaną izolację, zachowując elegancki design charakterystyczny dla modeli Steel, gwarantując bezpieczeństwo i styl Twojej przestrzeni.

Encasa, system drzwi wewnętrznych i ścian działowych

ODZWIERCIEDLENIE WYGLĄDU DRZWI WEWNĘTRZNYCH ZE STALI W LOFTOWYM STYLU

Dzięki wyjątkowo smukłym profilom o wysokości zaledwie 29 mm, system Encasa łączy tradycyjne detale z nowoczesnymi trendami w projektowaniu wnętrz miejskich i loftowych.

Przy maksymalnej wysokości skrzydła wynoszącej 2500 mm oraz maksymalnym ciężarze wynoszącym 150 kg system ten oferuje szeroką gamę możliwości w zakresie projektowania, od drzwi jednoskrzydłowych lub dwuskrzydłowych, po drzwi obrotowe, przesuwne lub chowane w ścianę.

Opcjonalnie, dla drzwi przesuwnych dostępny jest mechanizm „Soft Close". Możliwy jest również dodatkowy podział przeszklenia poprzeczkami konstrukcyjnymi lub szprosami naklejanymi.



GŁĘBOKOŚĆ OŚCIEŻNICY
41,5 MM

DUŻA
TRWAŁOŚĆ

DESIGN MIEJSKI
I LOFTOWY

SZEROKA GAMA
KOLORÓW
I WYKOŃCZEŃ

ŁATWA
KONSERWACJA

BARDZO SMUKŁE PROFILE
(TYLKO 29 MM WYSOKOŚCI)

GRUBOŚĆ
SZKŁA 6 & 8 MM

NISKI PROFIL
LISTWY
PRZYSZYBOWEJ
(13 MM)

ZINTEGROWANE
USZCZELKI

GŁĘBOKOŚĆ
SKRZYDŁA 33 MM

ENCASA 42
HINGED DOOR





Oferując wyjątkowo smukłe ramy (wys. widoczna profilu skrzydła wynosi zaledwie 29 mm) o identycznej do doświetla głębokości (41,5 mm), drzwi rozwierane Encasa 42 mogą być produkowane ze skrzydłem o maksymalnej wysokości skrzydła 2500 mm oraz maksymalnej szerokości 1200 mm.

ENCASA 42
SLIDING DOOR

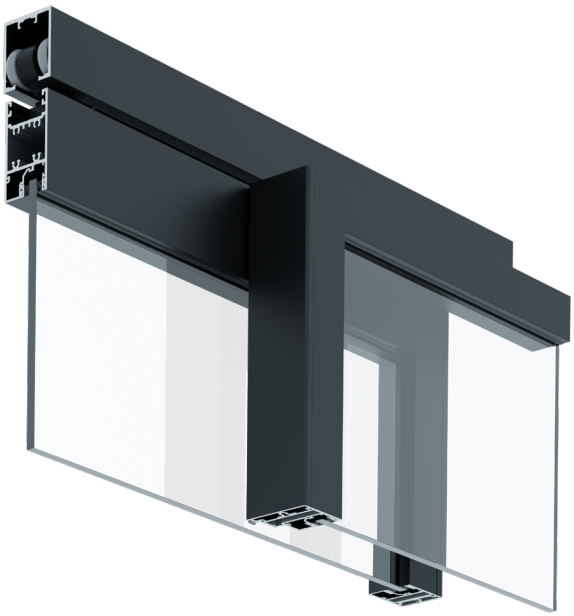



Drzwi przesuwne w systemie Encasa 42 mogą być produkowane ze skrzydłem o maksymalnej wysokości skrzydła 2 500 mm, maksymalnej szerokości 1 200 mm i maksymalnym ciężarze 100 kg. Oprócz standardowego systemu zamykania dostępny jest również mechanizm „Soft Close".

ENCASA 42
PIVOT DOOR





System drzwi obrotowych Encasa 42 to wysokiej jakości rozwiązanie, które stanowi wyjątkowy element wnętrza. Może być produkowany w wymiarach do 2500 mm wysokości skrzydła oraz 1250 mm lub 2250 mm szerokości, w zależności od zastosowanych zawiasów. System ten umożliwia wykonanie skrzydła do 150 kg i charakteryzuje się wyjątkowo smukłymi profilami o wysokości 29 mm.

ENCASA 42
FIX



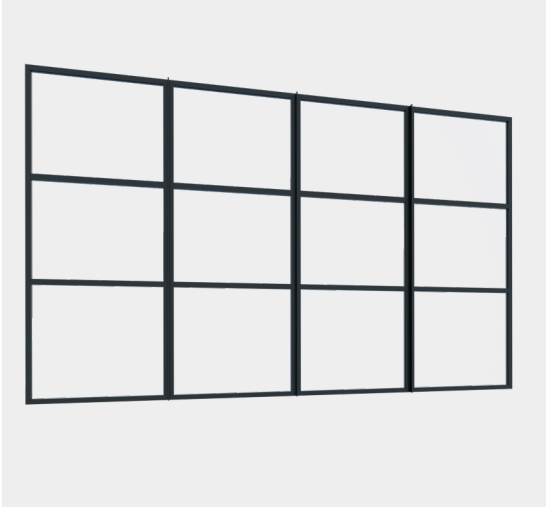

Dzięki wyjątkowo smukłym ramom (wys. widoczna profilu wynosi zaledwie 29 mm) oraz zlicowanej powierzchni poprzeczek konstrukcyjnych i szprosów naklejanych, system Encasa 42 daje możliwość uzyskania wyjątkowo przejrzystego podziału i aranżacji wnętrza.

Nasze systemy uzupełniające

NAJNOWOCZEŚNIEJSZA TECHNOLOGIA
WZBOGACAJĄCA NASZĄ OFERTĘ

WESTA 82 FP



DRZWI OGNIOODPORNE WESTA 82 FP

Drzwi ognioodporne Westa 82 są solidne, bezpieczne i łatwe w prefabrykacji. Nasz system przeszedł wszystkie testy ogniowe i wytrzymałościowe z doskonałymi wynikami.

Niesymetryczna budowa z klipsami szybowymi od strony wewnętrznej zapewnia wizualność kompatybilną z innymi, bezklasowymi systemami. Dzięki zastosowaniu ognioodpornego szkła cała konstrukcja posiada wyjątkowe właściwości termiczne. Instalacja zaczepów przyszybowych z elementami mocującymi szkło w systemie Westa FP, odbywa się bezproblemowo. Czas prefabrykacji jest szybszy w porównaniu do innych systemów dostępnych na rynku.

DECALU BALUSTRADES

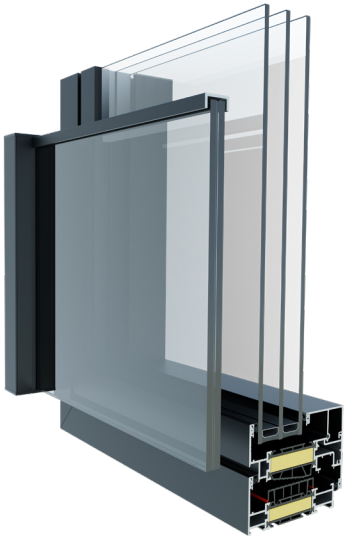

BALUSTRADY DECALU

System balustrad Decalu to eleganckie i trwałe rozwiązanie zwiększające bezpieczeństwo wokół okien. Balustrady te można bezproblemowo zintegrować z profilami okiennymi wykonanymi z aluminium, pvc lub drewna. Nadają się zarówno do konstrukcji jedno-, jak i dwuskrzydłowych. Idealny do szerokiego zakresu zastosowań – od mieszkań po biura i przestrzenie publiczne – system spełnia wymagania kategorii użytkowania A, B oraz C1 C4, zgodnie z normami EN 1991 1 1.

DECALU F50 FACADE

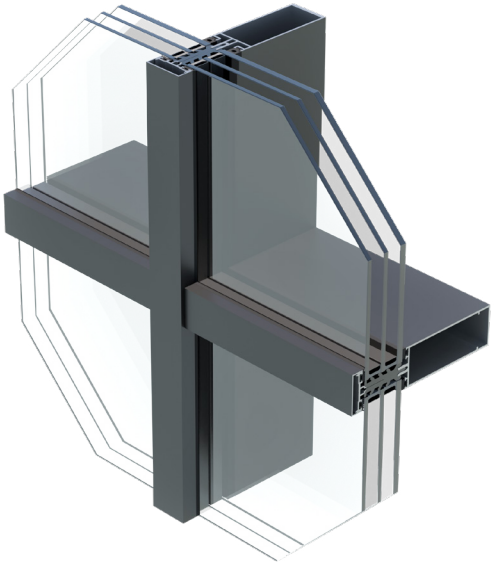

DECALU F50 FACADE SSG

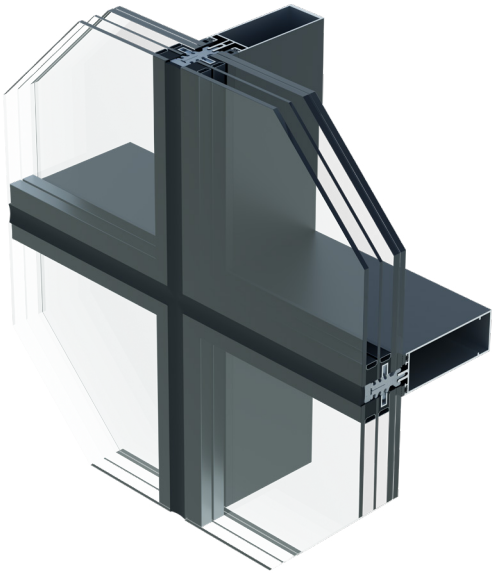

SYSTEMY ŚCIAN SŁUPOWO-RYGLOWYCH

Nasze systemy fasadowe Decalu F50 oraz F50 SSG zostały zaprojektowane z myślą o obiektach komercyjnych, biurowych oraz użyteczności publicznej. Oferują doskonałą kompatybilność z różnorodnymi systemami wentylacyjnymi oraz osłonami przeciwsłonecznymi Brise Soleil, a także z pełną gamą okien i drzwi Decalu.

Dzięki dedykowanemu systemowi montażu szyb do rygli i słupków, uzyskujesz gładką, jednolitą powierzchnię szklaną, co wpływa na estetykę i funkcjonalność fasady.

Nasze rozwiązania charakteryzują się doskonałą izolacyjnością: współczynnik U dla wersji F50 wynosi jedynie 0.7 W/m²K, a dla F50 SSG to 0.6 W/m²K.















Projekt bez ograniczeń

KOLOR: SERCE TWOJEGO PROJEKTU

Kolor odgrywa kluczową rolę w definiowaniu atmosfery i wyglądu każdej przestrzeni. W Deceuninck wierzymy w moc koloru, który potrafi przekształcać i podnosić wartość designu.

Nasze zaangażowanie w różnorodne, wysokiej jakości wykończenia sprawia, że oferujemy szeroki wachlarz kolorów, które pasują do każdego stylu – od nowoczesnego szyku po klasyczną elegancję.

Zachęcamy do odkrywania naszej starannie dobranej kolekcji kolorów i wykończeń, aby dać upust swojej kreatywności. Sprawdź naszą bogatą gamę kolorów na następnej stronie i zobacz, jak Deceuninck może pomóc Ci osiągnąć wymarzony projekt!

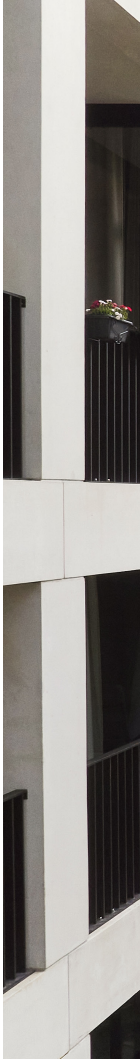

Wybór Kolorów Axalta dla Profili Aluminiowych

Z DUMĄ OFERUJEMY MOŻLIWOŚĆ STWORZENIA DOWOLNEGO KOLORU, KTÓRY SPEŁNI TWOJE WYMAGANIA.

Dla tych, którzy szukają inspiracji lub pragną być na czołowej pozycji w trendach wzorniczych, przygotowaliśmy starannie wyselekcjonowaną kolekcję naszych najpopularniejszych kolorów do profili aluminiowych.

Nasza ekskluzywna paleta obejmuje 14 unikalnych odcieni, dostępnych w różnych powłokach, co daje łącznie 21 żywych i eleganckich opcji.

Rozszerzyliśmy naszą bogatą gamę kolorów farb proszkowych o różnorodne wykończenia profili, aby zaspokoić wszelkie preferencje estetyczne. Wybierz spośród subtelnego matu, wyrazistego połysku lub wyrafinowanej elegancji wykończeń metalicznych. Oferujemy również powłoki teksturowane, anodowane profile oraz wykończenia w efektach drewnianych, co gwarantuje doskonałą realizację każdej wizji projektowej.



WYBÓR KOLORU

REF. RAL9016ST-AX

AE03059901620-ALESTA AP RAL 9016 TRAFFIC WHITE FINE TEXTURE

REF. RAL9016M-AX

AE300C9901620-TEODUR AP RAL 9016 TRAFFIC WHITE MATT SMOOTH

REF. RAL9006SM-AX

AE03257900620-ALESTA AP ± RAL 9006 BARITON 1FINETEXTUREBONDED METALLIC

REF. RAL9007SM-AX

AE03257900720-ALESTA AP ± RAL 9007 BARITON 2FINETEXTUREBONDED METALLIC

REF. IC-C1103SM-AX

SD031C1103520 ALESTA SD CRESCENT GLOW FINE TEXTURE BONDED METALLIC

REF. RAL7039M-AX

AE30017703920-TEODUR AP RAL 7039 QUARTZ GREY MATT SMOOTH

REF. DB703SM-AX

AE03107070320ALESTAAP DB703GREYFINETEXTURE BONDED METALLIC

REF. RAL7039ST-AX

AE03057703920-ALESTA AP RAL 7039 QUARTZ GREY FINE TEXTURE

REF. IC-C5029SM-AX

SD031C5029020 ALESTA SD BLUE WORKSHOP FINE TEXTURE BONDED METALLIC

REF. IC-C8023ST-AX

SD034C8023020 ALESTA SD TIMELESS RUST FINE TEXTURE SPECKLED

REF. RAL1035SM-AX

AE03211136121 - ALESTA APRAL1035PEARLBEIGE FINE TEXTURE BONDED METALLIC

REF. IC-C8039MM-AX

SD301C8039020 ALESTA SD NOBLE BRONZE MATT SMOOTH BONDED METALLIC

REF. RAL7016ST-AX

AE03057701620-ALESTA APRAL7016ANTHRACITE GREY FINE TEXTURE

REF. RAL7016SM-AX-K2

SD031C7701620-ALESTA SD 7016 NIGHT GREY FINE TEXTURE BONDED METALLIC

REF. RAL7021ST-AX

AE03057702120-ALESTA APRAL7021BLACKGREY FINE TEXTURE

REF. RAL7016M-AX-2

AE30017701620-TEODUR APRAL7016ANTHRACITE GREY MATT SMOOTH

REF. RAL7021M-AX

AE30017702120-TEODUR APRAL7021BLACKGREY MATT SMOOTH

REF. IC-C6043SM-AX

SD031C6043020 ALESTA SD MARBLE GREEN FINE TEXTURE BONDED METALLIC

REF. IC-C49005SM-AX

SD031C4900520 ALESTA SD CAST IRON FINE TEXTURE BONDED METALLIC

REF. RAL9005ST-AX

AE03054900520-ALESTA AP RAL 9005 JET BLACK FINE TEXTURE

REF. RAL9005M-AX

AE30014900520-TEODUR AP RAL 9005 JET BLACK MATT SMOOTH



Systemy Okien i Drzwi

WYJĄTKOWY DESIGN, NIEOGRANICZONE MOŻLIWOŚCI

Nasze systemy aluminiowe łączą nowoczesny design z nieskończonymi możliwościami, oferując rozwiązania, które wzbogacają każdą przestrzeń. Skupiając się na prostocie i efektywności, nasze systemy harmonijnie łączą styl z funkcjonalnością, tworząc idealne połączenie między wnętrzem a otoczeniem. Poznaj naszą pełną ofertę na kolejnych stronach.

Decalu 88 Standard

PONADCZASOWE ROZWIĄZANIE DLA WIELU PROJEKTÓW

Klasyczny, jednolity wygląd zewnętrzny z nowoczesnym i ponadczasowym stylem. Jego subtelny design podkreśli walory estetyczne Twojego projektu budowlanego. Wyjątkowo smukły profil idealnie sprawdzi się zarówno w nowoczesnych projektach, jak i renowacjach.

PARAMETRY TECHNICZNE			Decalu 88 Standard
EN ISO 10077-2			Uf od 1.0 W/m²K
EN ISO 10077-1	Podwójna szyba	Ug = 1.0 W/m²K	Uw = 1.2 W/m²K*
	Potrójna szyba	Ug = 0.5 W/m²K	Uw = 0.8 W/m²K*
Przepuszczalność powietrza	EN 12207-PN EN 12207		Klasa 4
Wodoszczelność	EN 12208		E1650
Odporność na wiatr	EN 12210		Klasa C5
Siły operacyjne	EN 13115		Klasa 1
Nieprawidłowe użycie	EN 13115		Klasa 3
Wartość akustyczna	88.2/16/6/16/66.2		EN 20140-3:1999-Rw 47(-1;-2)

CHARAKTERYSTYKA TECHNICZNA	Decalu 88 Standard
Głębokość zabudowy ościeżnicy	88 mm
Głębokość zabudowy skrzydła	97 mm
Okucia	16 mm
Wysokość przylgi	23 mm
Wysokość listew przyszybowych	23 mm
Dopuszczalna grubość szklenia	12–71 mm
Wewnętrzna widoczna wysokość ramy	20 mm, 34 mm, 48 mm, 89 mm
Zewnętrzna widoczna wysokość ramy	43 mm, 57 mm, 71 mm, 112 mm
Zewnętrzna widoczna wysokość poprzeczki	66 mm, 80 mm, 94 mm
Strona zewnętrzna	Ościeżnica i skrzydło zlicowane
Strona wewnętrzna	Wersja zlicowana i niezlicowana
Uszczelka centralna	ABS zintegrowany
Uszczelka przyszybowa	EPDM/TPE
Stop	EN AW 6060 T66
Przekładka termiczna	ABS 49 mm

(*) Wartość współczynnika U obliczona dla okna uchylno-rozwieranego o wymiarach 1230 mm x 1480 mm (szer. x wys.)

Wszystkie inne standardowe klasyfikacje przeprowadzane na oknie uchylno-rozwieranym o wymiarach 1230 mm x 1480 mm (szer. x wys.) Okno wyposażone w 2 zawiasy i 6 punktów ryglujących



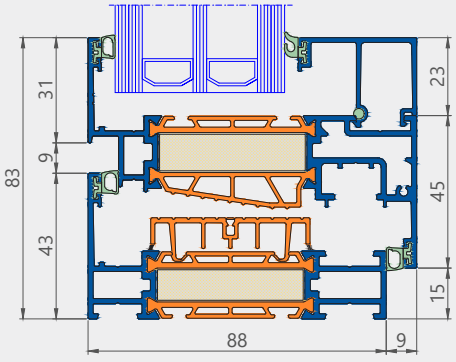

Przekrój pionowy

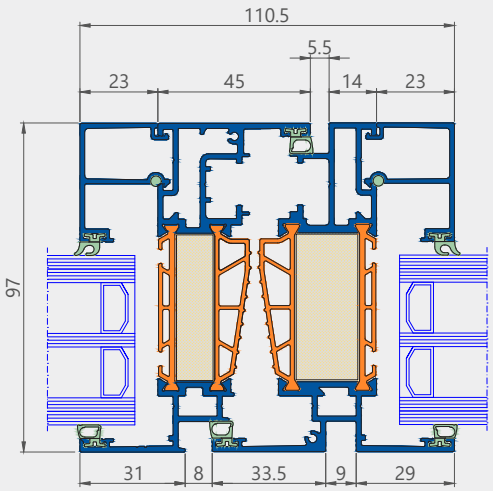

Przekrój poziomy

Decalu 110 Steel

STWÓRZ INDUSTRIALNY KLIMAT LOFTU

Ten projekt czerpie inspirację ze stalowego wyglądu charakterystycznego dla architektury zabytkowych budynków przemysłowych. Jego wyrazista konfiguracja doda oryginalności i charakteru różnym aranżacjom, zwłaszcza w nowoczesnych loftach lub biurach.

PARAMETRY TECHNICZNE			Decalu 110 Steel
EN ISO 10077-2			Uf od 1.3 W/m²K
EN ISO 10077-1	Podwójna szyba	Ug = 1.0 W/m²K	Uw = 1.2 W/m²K*
	Potrójna szyba	Ug = 0.5 W/m²K	Uw = 0.8 W/m²K*
Przepuszczalność powietrza	EN 12207		Klasa 4
Wodoszczelność	EN 12208		E1650
Odporność na wiatr	EN 12210		Klasa C5
Siły operacyjne	EN 13115		Klasa 1
Nieprawidłowe użycie	EN 13115		Klasa 3
Wartość akustyczna	88.2/16/6/16/66.2		EN 20140-3:1999-Rw 47(-1;-2)

CHARAKTERYSTYKA TECHNICZNA	Decalu 110 Steel
Głębokość zabudowy ościeżnicy	110 mm
Głębokość zabudowy skrzydła	103.5 mm
Okucia	16 mm
Wysokość przylgi	25 mm
Wysokość listew przyszybowych	23 mm
Dopuszczalna grubość szklenia	12–62 mm
Wewnętrzna widoczna wysokość ramy	20 mm, 34 mm
Zewnętrzna widoczna wysokość ramy	43 mm, 57 mm
Zewnętrzna widoczna wysokość poprzeczki	66 mm
Strona zewnętrzna	Ościeżnica i skrzydło zlicowane
Strona wewnętrzna	Wersja zlicowana i niezlicowana
Uszczelka centralna	ABS zintegrowany
Uszczelka przyszybowa	EPDM/TPE
Stop	EN AW 6060 T66
Przekładka termiczna	ABS 49 mm

(*) Wartość współczynnika U obliczona dla okna uchylno-rozwieranego o wymiarach 1230 mm x 1480 mm(szer. x wys.)

Wszystkie inne standardowe klasyfikacje przeprowadzane na oknie uchylno-rozwieranym o wymiarach 1230 mm x 1480 mm (szer. x wys.) Okno wyposażone w 2 zawiasy i 6 punktów ryglujących

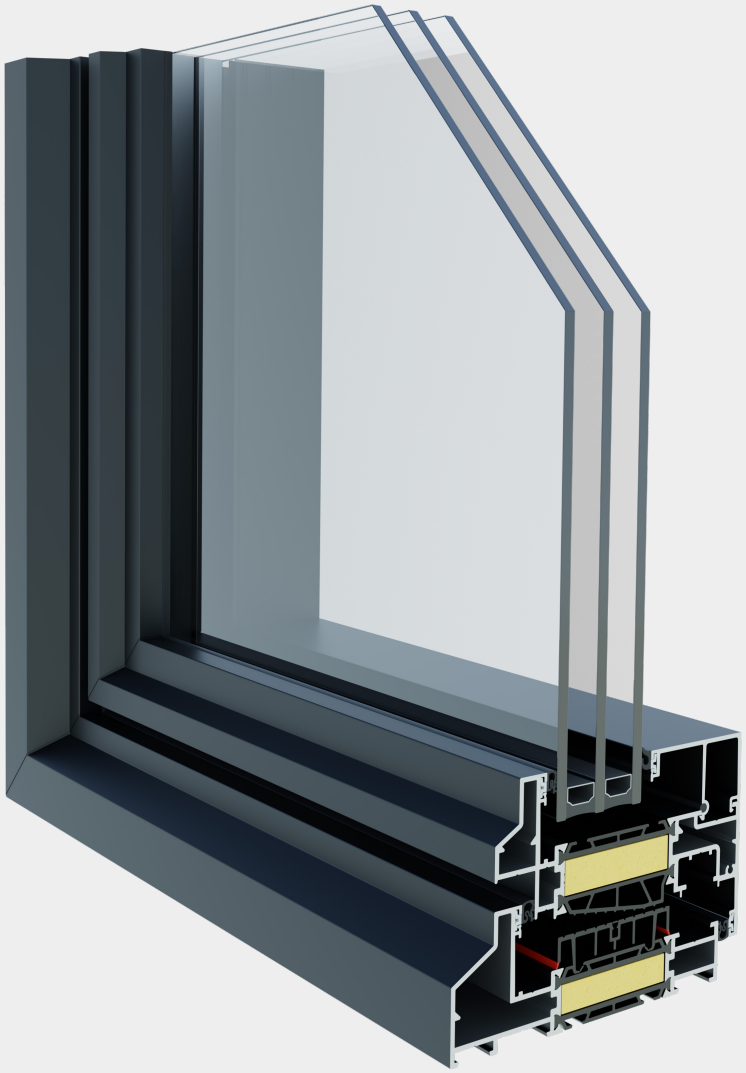

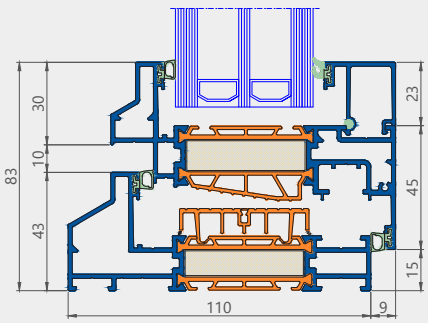

Przekrój pionowy

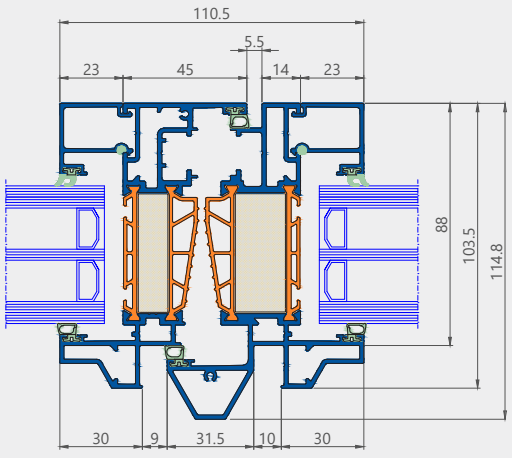

Przekrój poziomy

Decalu 88 New Steel

MINIMALISTYCZNY I ELEGANCKI

Nasza nowa wersja stylu stalowego to innowacyjne rozwiązanie, idealne dla modernistycznego i architektonicznie dopracowanego designu. New Steel łączy wyjątkowo smukłe linie konstrukcyjne z doskonałymi parametrami termicznymi.

PARAMETRY TECHNICZNE			Decalu 88 New Steel
EN ISO 10077-2			Uf od 1.2 W/m²K
EN ISO 10077-1		Ug = 1.0 W/m²K	Uw = 1.2 W/m²K*
		Ug = 0.5 W/m²K	Uw = 0.8 W/m²K*
Przepuszczalność powietrza	EN 12207		Klasa 4
Przepuszczalność powietrza	EN 12208		E1650
Odporność na wiatr	EN 12210		Klasa C5
Siły operacyjne	EN 13115		Klasa 1
Nieprawidłowe użycie	EN 13115		Klasa 3
Wartość akustyczna	88.2/16/6/16/66.2		EN 20140-3:1999-Rw 47(-1;-2)

CHARAKTERYSTYKA TECHNICZNA	Decalu 88 New Steel
Głębokość zabudowy ościeżnicy	88 mm
Głębokość zabudowy skrzydła	97 mm
Okucia	16 mm
Wysokość przylgi	25 mm
Wysokość listew przyszybowych	23 mm
Dopuszczalna grubość szklenia	12–62 mm
Wewnętrzna widoczna wysokość ramy	20 mm, 34 mm, 48 mm, 89 mm
Zewnętrzna widoczna wysokość ramy	43 mm, 57 mm, 71 mm, 112 mm
Zewnętrzna widoczna wysokość poprzeczki	66 mm, 80 mm, 94 mm
Strona zewnętrzna	Ościeżnica i skrzydło zlicowane
Strona wewnętrzna	Wersja zlicowana i niezlicowana
Uszczelka centralna	ABS zintegrowany
Uszczelka przyszybowa	EPDM/TPE
Stop	EN AW 6060 T66
Przekładka termiczna	ABS 49 mm

(*) Wartość współczynnika U obliczona dla okna uchylno-rozwieranego o wymiarach 1230 mm x 1480 mm (szer. x wys.)

Wszystkie inne standardowe klasyfikacje przeprowadzane na oknie uchylno-rozwieranym o wymiarach 1230 mm x 1480 mm (szer. x wys.) Okno wyposażone w 2 zawiasy i 6 punktów ryglujących



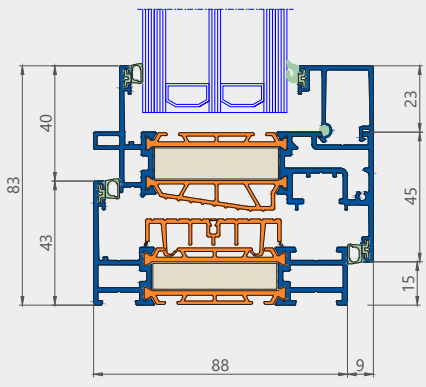

Przekrój pionowy

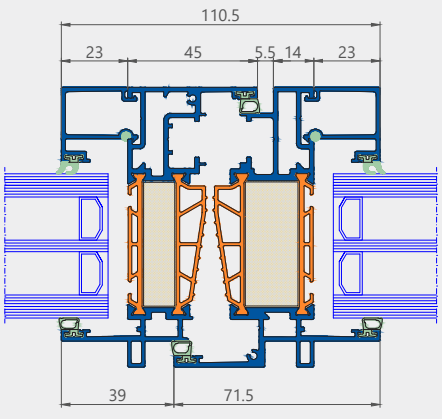

Przekrój poziomy

Decalu 88 Hidden

MINIMALIZM Z JEDNOLITYMI LINIAMI

Klasyczny, jednolity wygląd zewnętrzny o nowoczesnym i ponadczasowym charakterze. Ten niebanalny design podkreśli walory estetyczne Twojego projektu budowlanego. Wyjątkowo smukły profil jest idealny zarówno w nowoczesnych projektach, jak i w renowacjach.

PARAMETRY TECHNICZNE			Decalu 88 Hidden
EN ISO 10077-2			Uf od 1.1 W/m²K
EN ISO 10077-1		Ug = 1.0 W/m²K	Uw = 1.2 W/m²K*
		Ug = 0.5 W/m²K	Uw = 0.8 W/m²K*
Przepuszczalność powietrza	EN 12207		Klasa 4
Wodoszczelność	EN 12208		E1650
Odporność na wiatr	EN 12210		Klasa C5
Siły operacyjne	EN 13115		Klasa 1
Nieprawidłowe użycie	EN 13115		Klasa 3
Wartość akustyczna	88.2/16/6/16/66.2		EN 20140-3:1999-Rw 47(-1;-2)

CHARAKTERYSTYKA TECHNICZNA	Decalu 88 Hidden
Głębokość zabudowy ościeżnicy	88 mm
Głębokość zabudowy skrzydła	88 mm
Okucia	16 mm
Wysokość przylgi	25 mm
Wysokość listew przyszybowych	23 mm
Dopuszczalna grubość szklenia	12–62 mm
Wewnętrzna widoczna wysokość ramy	20 mm, 34 mm
Zewnętrzna widoczna wysokość ramy	81.5 mm, 99.5 mm
Zewnętrzna widoczna wysokość poprzeczki	104.5 mm, 157 mm
Strona zewnętrzna	Zlicowana
Strona wewnętrzna	Wersja zlicowana i niezlicowana
Uszczelka centralna	ABS zintegrowany
Uszczelka przyszybowa	EPDM/TPE
Stop	EN AW 6060 T66
Przekładka termiczna	ABS 49 mm

(*) Wartość współczynnika U obliczona dla okna uchylno-rozwieranego o wymiarach 1230 mm x 1480 mm (szer. x wys.)

Wszystkie inne standardowe klasyfikacje przeprowadzane na oknie uchylno-rozwieranym o wymiarach 1230 mm x 1480 mm (szer. x wys.) Okno wyposażone w 2 zawiasy i 6 punktów ryglujących

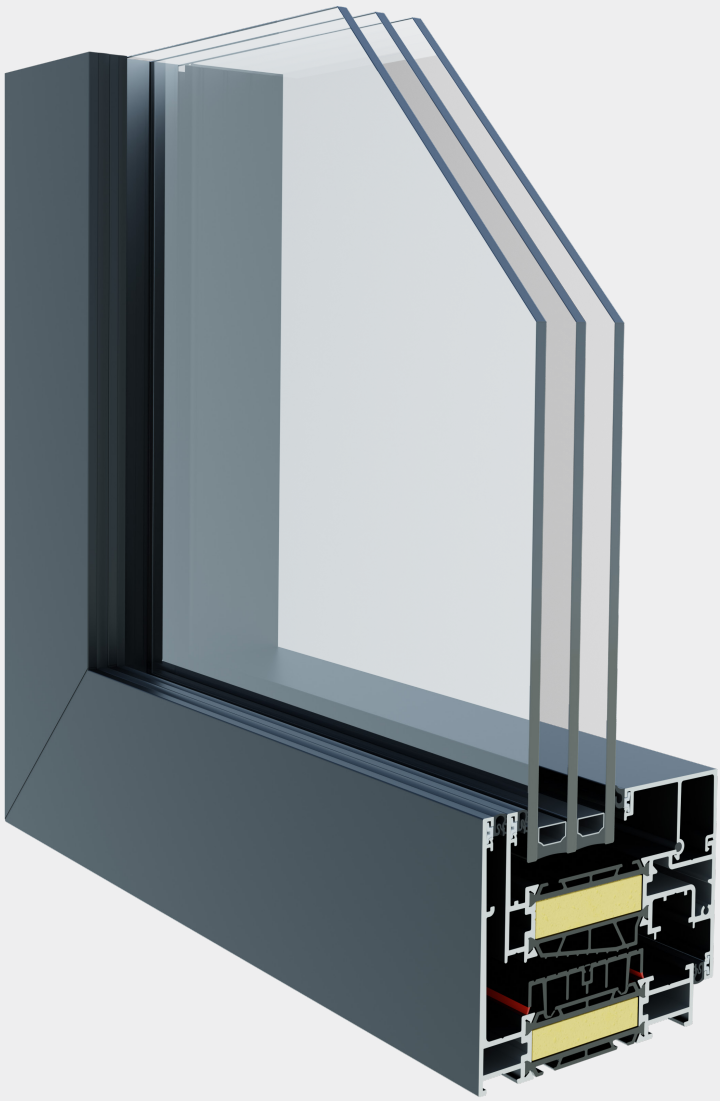

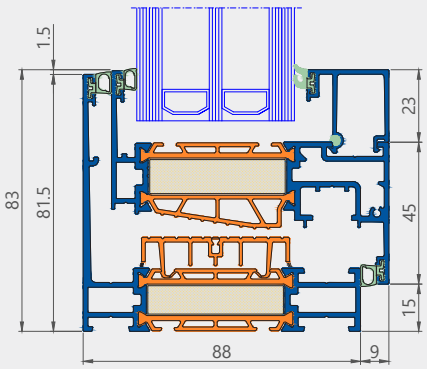

Przekrój pionowy

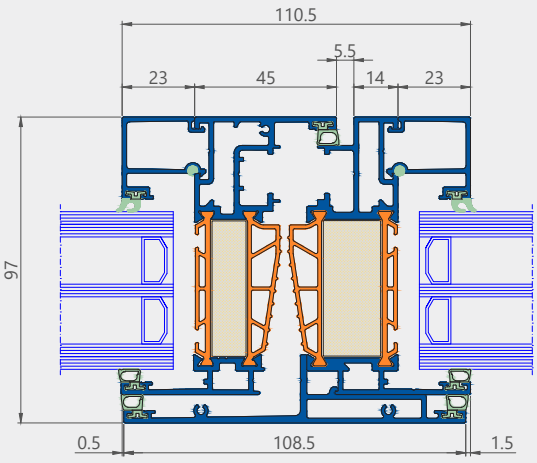

Przekrój poziomy

Decalu 94 Retro

RUSTYKALNA ALTERNATYWA DLA DOMÓW NISKOENERGETYCZNYCH

Okna aluminiowe w stylu retro łączą nowoczesną elegancję aluminium z elementami vintage. Rustykalna geometria systemu Decalu Retro idealnie sprawdzi się w domach o tradycyjnym, wiejskim lub dworskim charakterze.

PARAMETRY TECHNICZNE			Decalu 94 Retro
EN ISO 10077-2			Uf od 1.2 W/m²K
EN ISO 10077-1	Podwójna szyba	Ug = 1.0 W/m²K	Uw = 1.2 W/m²K*
	Potrójna szyba	Ug = 0.5 W/m²K	Uw = 0.8 W/m²K*
Przepuszczalność powietrza	EN 12207		Klasa 4
Wodoszczelność	EN 12208		E1650
Odporność na wiatr	EN 12210		Klasa C5
Siły operacyjne	EN 13115		Klasa 1
Nieprawidłowe użycie	EN 13115		Klasa 3
Wartość akustyczna	88.2/16/6/16/66.2		EN 20140-3:1999-Rw 47(-1;-2)

CHARAKTERYSTYKA TECHNICZNA	Decalu 94 Retro
Głębokość zabudowy ościeżnicy	94 mm
Głębokość zabudowy skrzydła	103 mm
Okucia	16 mm
Wysokość przylgi	25 mm
Wysokość listew przyszybowych	23 mm
Dopuszczalna grubość szklenia	12–71 mm
Wewnętrzna widoczna wysokość ramy	20 mm, 34 mm
Zewnętrzna widoczna wysokość ramy	43 mm, 57 mm
Zewnętrzna widoczna wysokość poprzeczki	66 mm
Strona zewnętrzna	Ościeżnica i skrzydło zlicowane
Strona wewnętrzna	Wersja zlicowana i niezlicowana
Uszczelka centralna	ABS zintegrowany
Uszczelka przyszybowa	EPDM/TPE
Stop	EN AW 6060 T66
Przekładka termiczna	ABS 49 mm

(*) Wartość współczynnika U obliczona dla okna uchylno-rozwieranego o wymiarach 1230 mm x 1480 mm (szer. x wys.)

Wszystkie inne standardowe klasyfikacje przeprowadzane na oknie uchylno-rozwieranym o wymiarach 1230 mm x 1480 mm (szer. x wys.) Okno wyposażone w 2 zawiasy i 6 punktów ryglujących

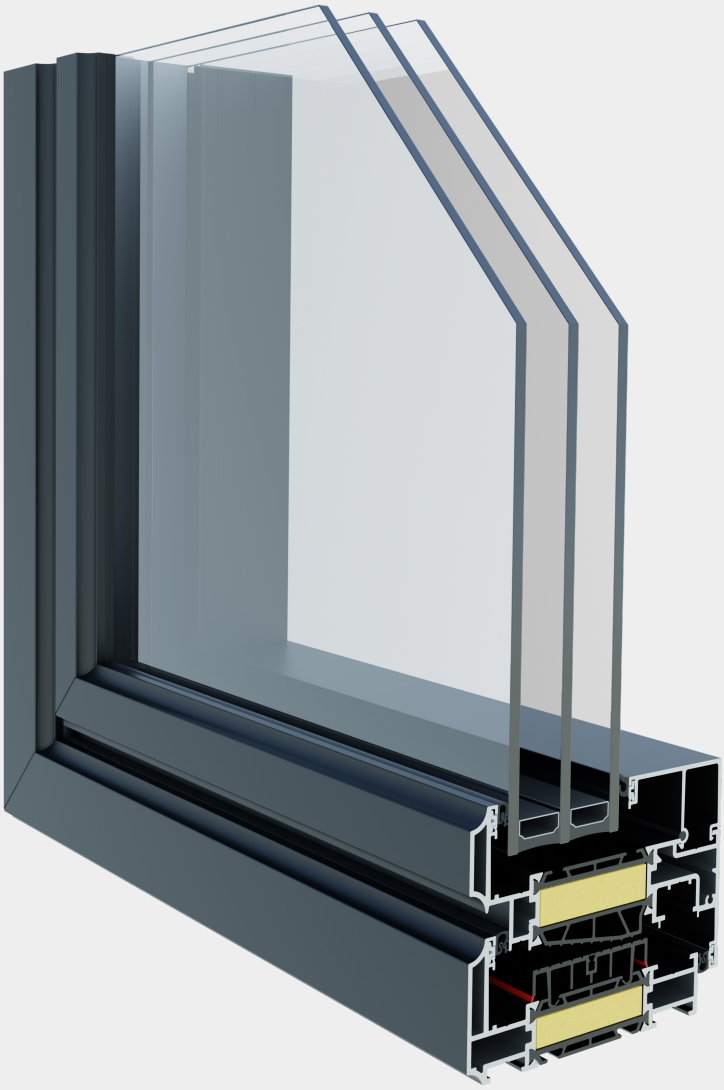

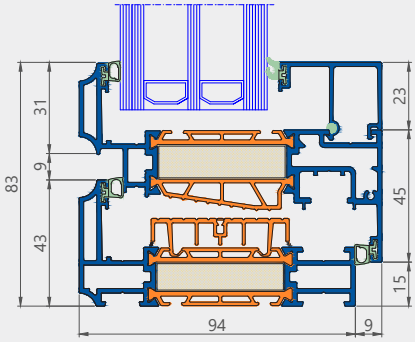

Przekrój pionowy

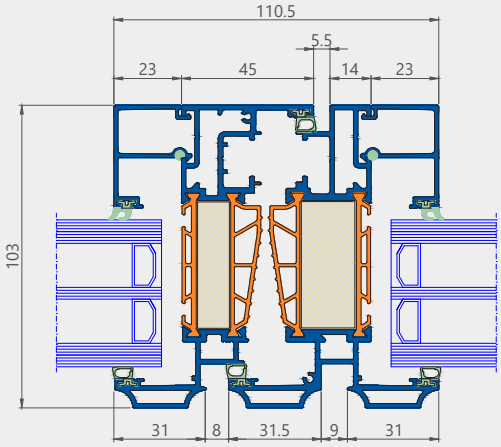

Przekrój poziomy

Decalu 88 Flush Casement

PONADCZASOWE ROZWIĄZANIE DLA NOWOCZESNYCH PROJEKTÓW

Nasze okno otwierane na zewnątrz charakteryzuje się gładkim wykończeniem między skrzydłem a ramą. Dzięki specjalnie zaprojektowanym przekładkom termicznym, Flush Casement redefiniuje standardy efektywności energetycznej w oknach aluminiowych, osiągając U na poziomie nawet 0,8 W/m²K przy zastosowaniu szklenia trzyszybowego. Okno Decalu 88 Flush Casement jest w pełni przetestowane zgodnie z normą PAS24 i zaprojektowane tak, aby zapewnić podwyższony poziom efektywności.

PARAMETRY TECHNICZNE			Decalu 88 Flush Casement
EN ISO 10077-2			Uf od 1.4 W/m²K
EN ISO 10077-1	Podwójna szyba	Ug = 1.0 W/m²K	Uw = 1.2 W/m²K*
	Potrójna szyba	Ug = 0.5 W/m²K	Uw = 0.8 W/m²K*
Przepuszczalność powietrza	EN 12207		Klasa 4
Wodoszczelność	EN 12208		E1500
Odporność na wiatr	EN 12210		CE2400
Siły operacyjne	EN 13115		Klasa 1
Wartość akustyczna	TBC		TBC
Bezpieczeństwo	PAS24:2016 Annex C		PAS24

CHARAKTERYSTYKA TECHNICZNA	Decalu 88 Flush Casement
Głębokość zabudowy ościeżnicy	88 mm
Głębokość zabudowy skrzydła	88 mm
Okucia	16 mm
Wysokość przylgi	23 mm
Wysokość listew przyszybowych	23 mm
Dopuszczalna grubość szklenia	12 – 62 mm
Wewnętrzna widoczna wysokość ramy	46.5mm & 51.5mm
Zewnętrzna widoczna wysokość ramy	23.5mm & 28.5mm
Strona zewnętrzna	Zlicowana
Strona wewnętrzna	Zlicowana
Uszczelka centralna	ABS
Uszczelka przyszybowa	ABS
Stop	EN AW 6060 TW66
Przekładka termiczna	EPDM/TPE

(*) Wartość współczynnika U obliczona dla okna uchylno-rozwieranego o wymiarach 1230 mm x 1480 mm (szer. x wys.)

Wszystkie inne standardowe klasyfikacje przeprowadzane na oknie uchylno-rozwieranym o wymiarach 1230 mm x 1480 mm (szer. x wys.) Okno wyposażone w 2 zawiasy i 6 punktów ryglujących

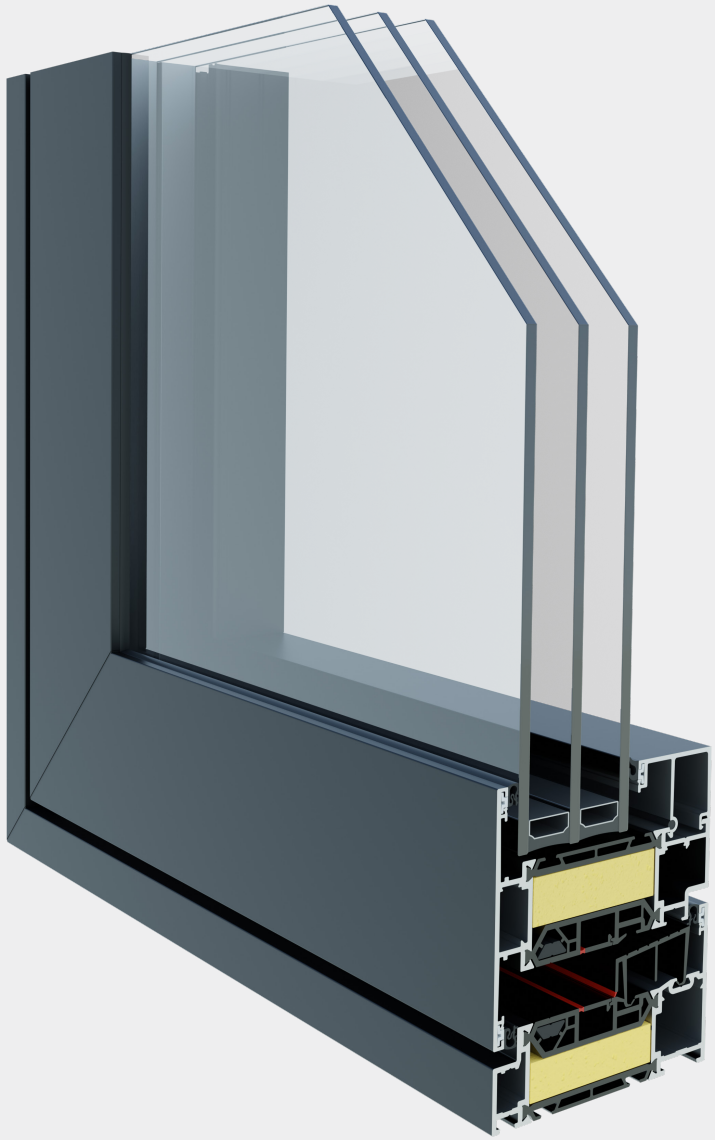

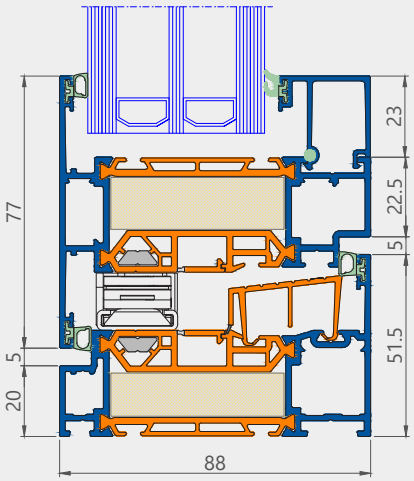

Przekrój pionowy

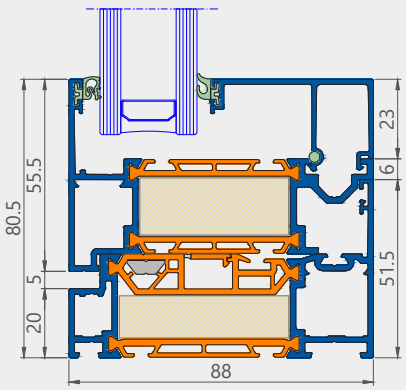

Przekrój poziomy

Entra 73 Standard

ZALETY PROSTYCH FORM

Profile okienne Entra, o smukłej geometrii i wyjątkowo jednolitych powierzchniach, oferują niezrównaną wszechstronność. Ich minimalistyczny design doskonale sprawdza się zarówno w nowo budowanych domach, jak i projektach renowacyjnych, zapewniając spójny i nowoczesny wygląd. System Entra 73 nie tylko podnosi walory estetyczne, ale także stanowi trwałe i elastyczne rozwiązanie dla różnych stylów architektonicznych.

PARAMETRY TECHNICZNE			Entra 73 Standard
PN-EN ISO 10077-2			Uf od = 1.3 W/m²K
PN-EN ISO 10077-1	Podwójna szyba	Ug = 1.0 W/m²K ψ = 0.069	Standardowa izolacja Uw = 1.5 W/m²K
	Potrójna szyba	Ug = 0.5 W/m²K ψ = 0.034	Hi+ izolacja Uw = 0.9 W/m²K
Przepuszczalność powietrza	EN-12207		Klasa 4
Wodoszczelność	EN-12207		E1350
Odporność na wiatr	EN-12210		Klasa C5
Siły operacyjne	EN-13115		Klasa 1
Nieprawidłowe użycie	EN-13115		Klasa 4

CHARAKTERYSTYKA TECHNICZNA	Entra 73 Standard
Głębokość zabudowy ościeżnicy	73 mm
Głębokość zabudowy skrzydła	82 mm
Okucia	16 mm
Wysokość przylgi	23 mm
Wysokość listew przyszybowych	23 mm
Dopuszczalna grubość szklenia	5–54 mm
Możliwa grubość szklenia w skrzydle	8–63 mm
Wewnętrzna widoczna wysokość ramy	20 mm, 34 mm, 48 mm, 89 mm
Zewnętrzna widoczna wysokość ramy	43 mm, 57 mm, 71 mm, 112 mm
Zewnętrzna widoczna wysokość poprzeczki	66 mm, 80 mm, 94 mm
Strona zewnętrzna	Ościeżnica i skrzydło zlicowane
Strona wewnętrzna	Wersja zlicowana i niezlicowana
Uszczelka centralna	Koekstrudowane TPE z narożnikami TPV
Uszczelka przyszybowa	TPE
Stop	EN AW 6060 T66
Przekładka termiczna	Poliamid wzmacniany włóknem szklanym 34 mm

(*) Wartość współczynnika U obliczona dla okna uchylno-rozwieranego o wymiarach 1230 mm x 1480 mm (szer. x wys.)

Wszystkie inne standardowe klasyfikacje przeprowadzane na oknie uchylno-rozwieranym o wymiarach 1230 mm x 1480 mm (szer. x wys.) Okno wyposażone w 2 zawiasy i 6 punktów ryglujących

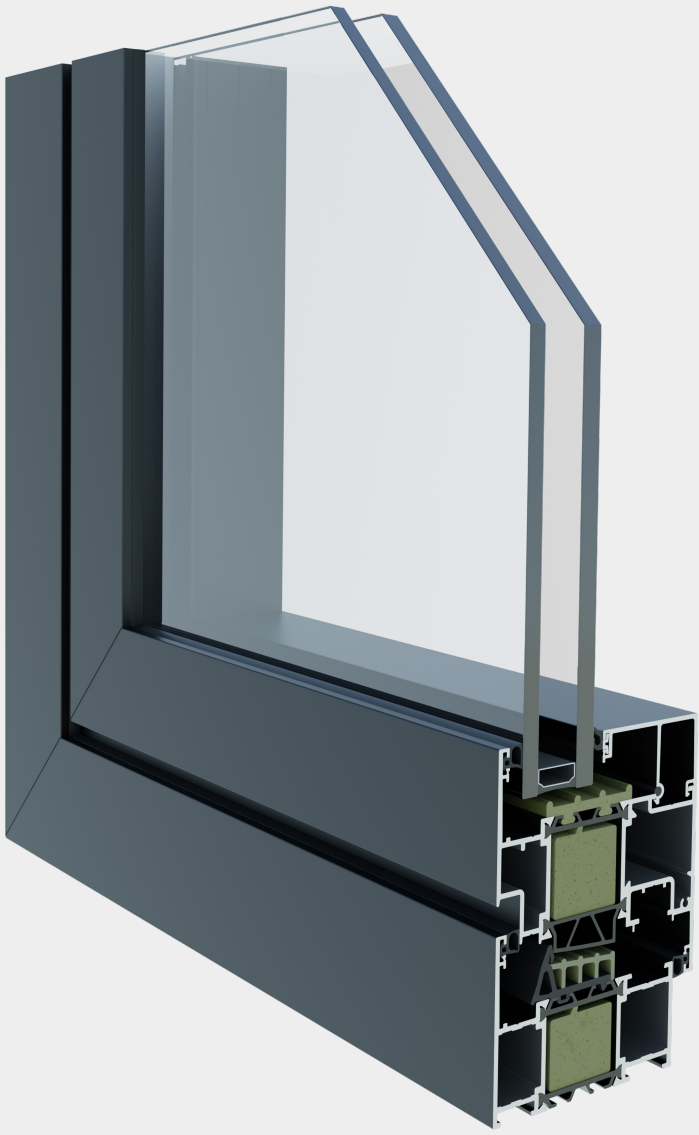

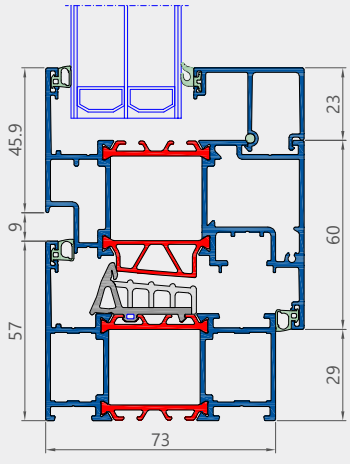

Przekrój pionowy

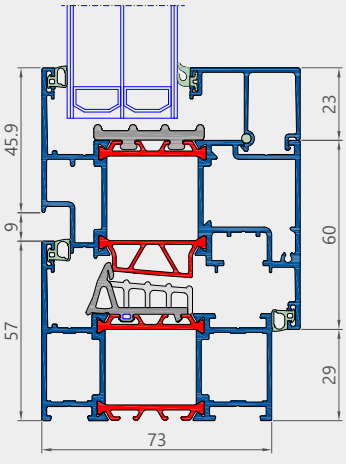

Przekrój pionowy

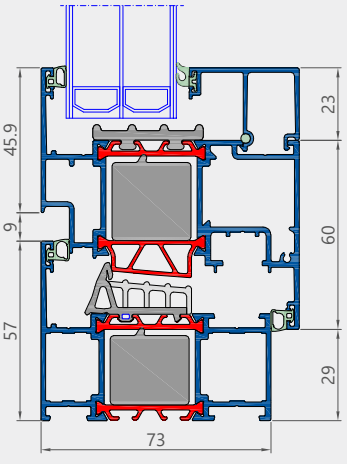

Przekrój poziomy

Entra 95 Steel

PRZYKUWAJĄCY WZROK "STALOWY" DESIGN

Okna Entra 95 Steel łączą smukły, wyrafinowany wygląd z dyskretną nutą elegancji. Dzięki doskonałym właściwościom izolacyjnym zapewniają wyjątkową efektywność energetyczną i wydajność cieplną. Okna Entra 95 Steel wprowadzają unikalny akcent do różnorodnych koncepcji projektowych, wzbogacając każde przedsięwzięcie minimalistyczną formą i nowoczesną estetyką. Ich funkcjonalność sprzyja również tworzeniu zrównoważonego i efektywnego środowiska życia lub pracy.

PARAMETRY TECHNICZNE			Entra 95 Steel
PN-EN ISO 10077-2			Uf od = 1.3 W/m²K
PN-EN ISO 10077-1	Podwójna szyba	Ug = 1.0 W/m²K ψ = 0.069	Standardowa izolacja Uw = 1.5 W/m²K
	Potrójna szyba	Ug = 0.5 W/m²K ψ = 0.034	Hi+ izolacja Uw = 0.9 W/m²K
Przepuszczalność powietrza	EN-12207		Klasa 4
Wodoszczelność	EN-12207		E1350
Odporność na wiatr	EN-12210		Klasa C5
Siły operacyjne	EN-13115		Klasa 1
Nieprawidłowe użycie	EN-13115		Klasa 4

CHARAKTERYSTYKA TECHNICZNA	Entra 95 Steel
Głębokość zabudowy ościeżnicy	95 mm
Głębokość zabudowy skrzydła	82 mm
Okucia	16 mm
Wysokość przylgi	23 mm
Wysokość listew przyszybowych	23 mm
Dopuszczalna grubość szklenia w ramie	5–54 mm
Możliwa grubość szklenia w skrzydle	8–63 mm
Wewnętrzna widoczna wysokość ramy	20 mm, 34 mm, 48 mm, 89 mm
Zewnętrzna widoczna wysokość ramy	43 mm, 57 mm, 71 mm, 112 mm
Zewnętrzna widoczna wysokość rygla	66 mm, 80 mm, 94 mm
Strona zewnętrzna	Ościeżnica i skrzydło zlicowane
Strona wewnętrzna	Wersja zlicowana i niezlicowana
Uszczelka centralna	Koekstrudowane TPE z narożnikami TPV
Uszczelka przyszybowa	TPE
Stop	EN AW 6060 T66
Przekładka termiczna	Poliamid wzmacniany włóknem szklanym 34 mm

(*) Wartość współczynnika U obliczona dla okna uchylno-rozwieranego o wymiarach 1230 mm x 1480 mm (szer. x wys.)

Wszystkie inne standardowe klasyfikacje przeprowadzane na oknie uchylno-rozwieranym o wymiarach 1230 mm x 1480 mm (szer. x wys.) Okno wyposażone w 2 zawiasy i 6 punktów ryglujących

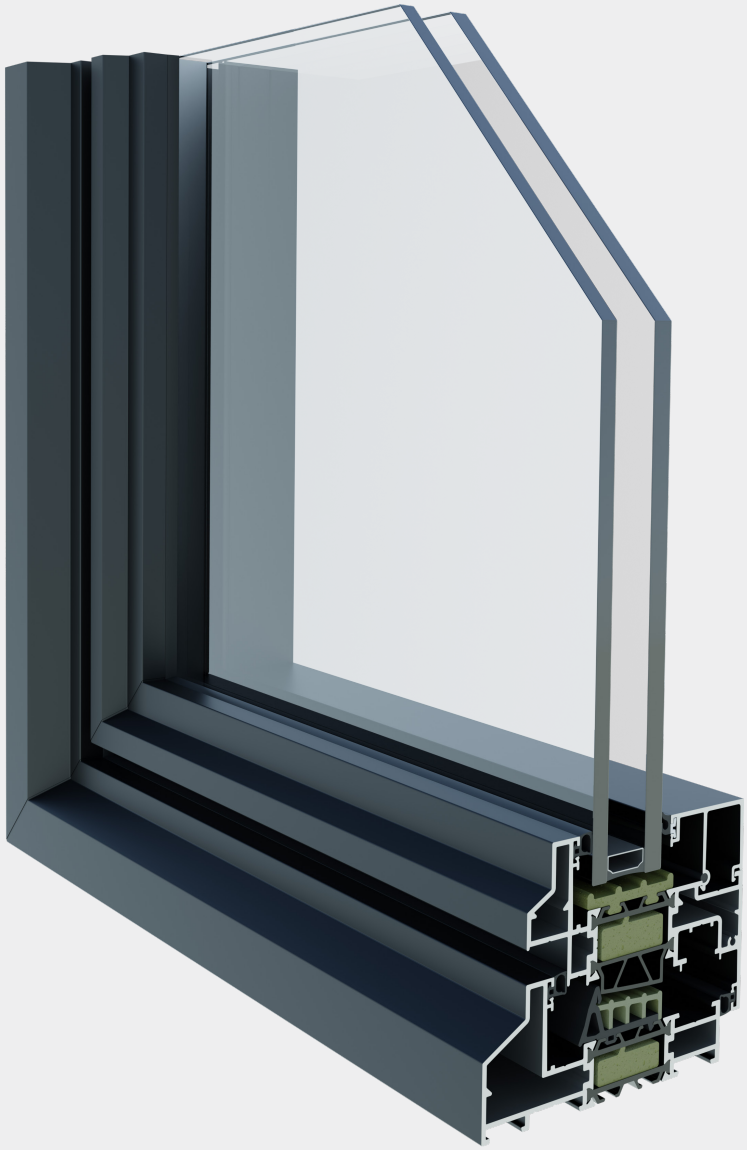

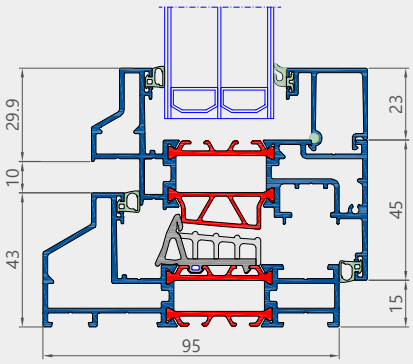

Przekrój pionowy

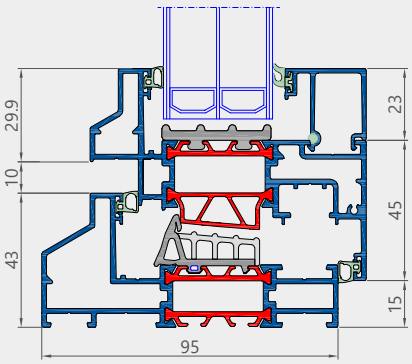

Przekrój pionowy

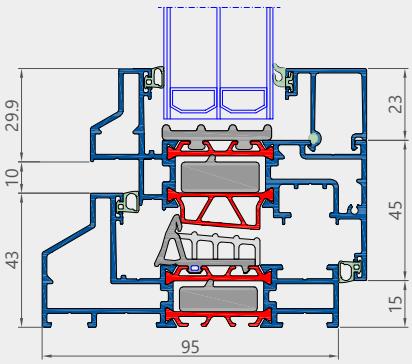

Przekrój poziomy

Decalu 88 Doors

UKRYTA FUNKCJONALNOŚĆ I WYJĄTKOWY WYGLĄD

System Decalu 88 Doors to opatentowana technologia profili z przekładkami kompensacyjnymi. Zapewnia w standardzie smukłe ościeżnice ze skrzydłami idealnie kompensującymi odkształcenia powstałe w wyniku intensywnego nasłonecznienia latem lub niskiej temperatury zimą. W ofercie dostępna jest też industrialna linia wizualna drzwi tzw. „steel look". Piękno rozwiązań panelowych podkreśla podświetlenie LED montowane w ościeżnicy. Specjalnie zaprojektowane dla tego systemu zawiasy rolkowe gwarantują komfort i trwałość użytkowania. System jest w pełni kompatybilny z gamą okien Decalu 88.

PARAMETRY TECHNICZNE			Decalu 88 Doors
EN ISO 10077-2			Uf od = 1.4 W/m²K
EN ISO 10077-1	Podwójna szyba	Ug = 1.0 W/m²K	Uw = 1.4 W/m²K*
	Potrójna szyba	Ug = 0.5 W/m²K	Uw = 1.0 W/m²K*
Przepuszczalność powietrza	EN 12207		Klasa 4
Wodoszczelność	EN 12208		450 Pa
Odporność na wiatr	EN 12210		Klasa C4
Siły operacyjne	EN 13115		nie dotyczy
Nieprawidłowe użycie	EN 13115		nie dotyczy

CHARAKTERYSTYKA TECHNICZNA	Decalu 88 Doors
Głębokość zabudowy ościeżnicy	88 mm
Głębokość zabudowy skrzydła	88 mm
Okucia	Zamki z blachą „U"
Wysokość przylgi	25 mm
Wysokość listew przyszybowych	23 mm
Dopuszczalna grubość szklenia	12–62 mm
Wewnętrzna widoczna wysokość ramy	31 mm, 52.7 mm, 54 mm, 75.7 mm
Zewnętrzna widoczna wysokość ramy	31 mm, 52.7 mm, 54 mm, 75.7 mm
Zewnętrzna widoczna wysokość rygla	66 mm, 80 mm, 94 mm
Strona zewnętrzna	zlicowana
Strona wewnętrzna	zlicowana
Uszczelnienie centralne	nie dotyczy
Uszczelka przyszybowa	EPDM/TPE
Stop	EN AW 6060 T66
Przekładka termiczna	ABS 49 mm z efektem antybimetalicznym

(*) Wartość współczynnika U obliczona dla drzwi o wymiarach 1050 mm × 2100 mm (szer. × wys.)

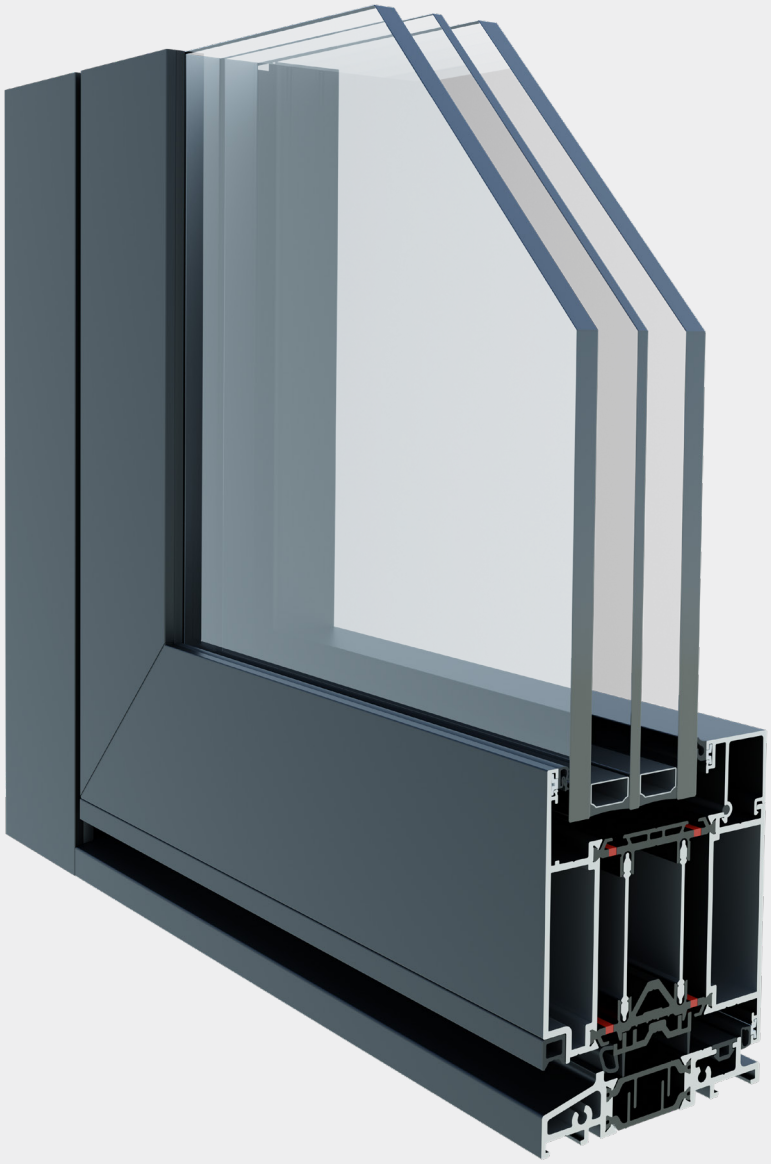

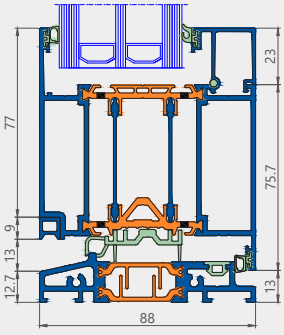

Przekrój pionowy

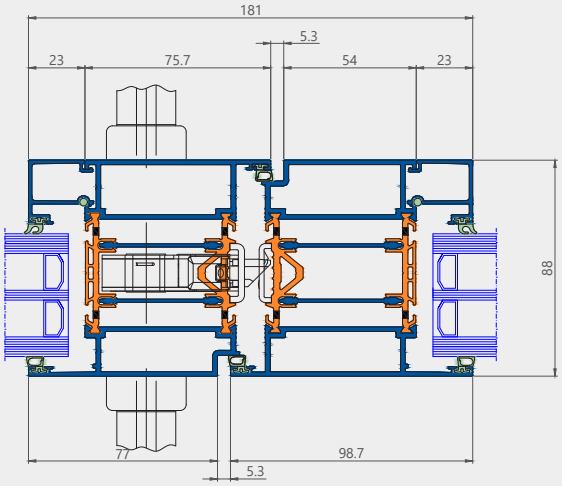

Przekrój poziomy

Decalu 88 Panel Doors

PIĘKNO TKWI W SZCZEGÓŁACH

Decalu 88 Panel Doors to efektywny i kompletny system profili aluminiowych drzwi, opracowany z wykorzystaniem innowacyjnej technologii So Easy. Zaprojektowany został do produkcji drzwi z tzw. wypełnieniem panelowym, otwierających się zarówno do wewnątrz, jak i na zewnątrz.

Drzwi Decalu 88 Panel są standardowo wyposażone w kompensacyjne przekładki termiczne (ANTY-BI-METAL). Zastosowanie tego rozwiązania znacząco minimalizuje deformacje drzwi pod wpływem letniego ciepła i zimowego chłodu. Solidne mocowanie zamków, blach zaczepowych w przestrzeni termików zapewnia najwyższą estetykę naszych rozwiązań panelowych.

PARAMETRY TECHNICZNE		Decalu 88 Panel Doors
PN EN ISO 10077-1		Uw = 0.7 W/m²K
Przepuszczalność powietrza	EN 12207	Klasa 3
Wodoszczelność	EN 12208	Klasa 6A (250 Pa)
Odporność na wiatr	EN 12210	Klasa C5 (2000 Pa)
Siły operacyjne	EN 12217	Klasa 3
Strength	EN 1192	Klasa 4

CHARAKTERYSTYKA TECHNICZNA	Decalu 88 Panel Doors
Głębokość zabudowy ościeżnicy	88 mm
Głębokość zabudowy skrzydła	88 mm
Zawiasy	Aluminiowe zawiasy rolkowe Rollenband AT
Wypełnienie	Panel dwustronny (2× aluminium o grubości 2 mm + 2× XPS o grubości 40 mm)
Strona zewnętrzna	zlicowana
Strona wewnętrzna	zlicowana
Uszczelnienie centralne	nie dotyczy
Stop	EN AW 6060 T66
Przekładka termiczna	ABS 49 mm z efektem antybimetalicznym

(*) Wartość współczynnika U obliczona dla drzwi o wymiarach 1050 mm × 2100 mm (szer. × wys.)







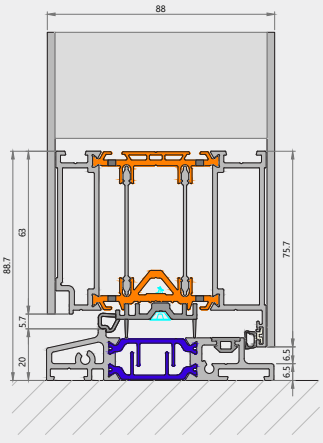

Przekrój pionowy

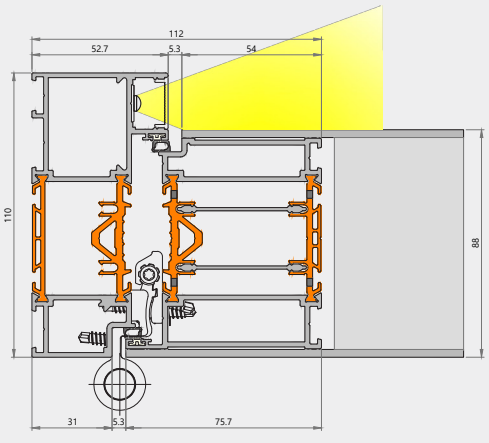

Przekrój poziomy

Decalu 88 Folding Doors

ŻYCIE NA ŚWIEŻYM POWIETRZU W NAJLEPSZYM WYDANIU

Drzwi harmonijkowe Decalu 88 Folding Doors z aluminium charakteryzują się smukłymi liniami oraz wyjątkową wydajnością, co sprawia, że są idealnym rozwiązaniem do płynnego łączenia przestrzeni wewnętrznych i zewnętrznych, niezależnie od pogody. Dzięki wiodącej na rynku efektywności termicznej, osiągają imponujące współczynniki przenikania ciepła w zależności od opcjonalnych elementów izolacji: na poziomie 1.0 W/m²K dla wersji z potrójnymi szybami oraz 1.4 W/m²K dla opcji z podwójnymi szybami. System ten oferuje nowoczesną, wysokiej jakości estetykę i umożliwia instalację skrzydeł o wadze do 150 kg.

PARAMETRY TECHNICZNE			Decalu 88 Folding Doors
EN ISO 10077-2			Uf od 1.9 W/m²K
EN ISO 10077-1	Podwójna szyba	Ug = 1.0 W/m²K	Uw = 1.4 W/m²K*
	Potrójna szyba	Ug = 0.5 W/m²K	Uw = 1.0 W/m²K*
Przepuszczalność powietrza	EN 12207		Klasa 4
Wodoszczelność	EN 12208		450 Pa
Odporność na wiatr	EN 12210		Klasa C2
Siły operacyjne	EN 13115		Klasa 2
Nieprawidłowe użycie	EN-13115		nie dotyczy
Bezpieczeństwo	PAS24:2016 Annex C		PAS24

CHARAKTERYSTYKA TECHNICZNA	Decalu 88 Folding Doors
Głębokość zabudowy ościeżnicy	97 mm
Głębokość zabudowy skrzydła	88 mm
Okucia	Dostarczone z systemem
Wysokość przylgi	25 mm
Wysokość listew przyszybowych	23 mm
Dopuszczalna grubość szklenia	12-62 mm
Wewnętrzna widoczna wysokość ramy	40 mm, 58 mm
Zewnętrzna widoczna wysokość ramy	40 mm, 58 mm
Strona zewnętrzna	Zlicowana
Strona wewnętrzna	Zlicowana
Uszczelka centralna	nie dotyczy
Uszczelka przyszybowa	EPDM (zintegrowane)
Stop	EN AW 6060 TW66
Przekładka termiczna	ABS, PA

(*) Wartość współczynnika U obliczona dla drzwi harmonijkowych o wymiarach 4000 mm × 3000 mm (szer. × wys.) z wkładem izolacyjnym w ościeżnicy

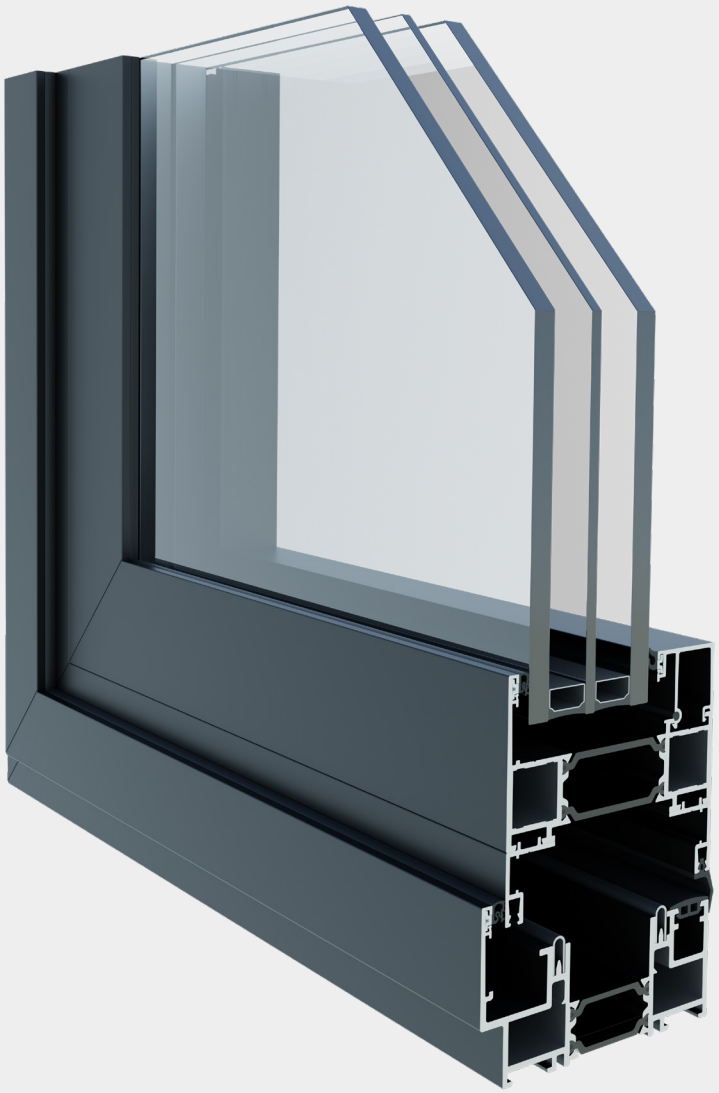

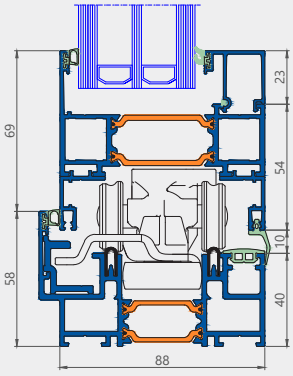

Przekrój pionowy

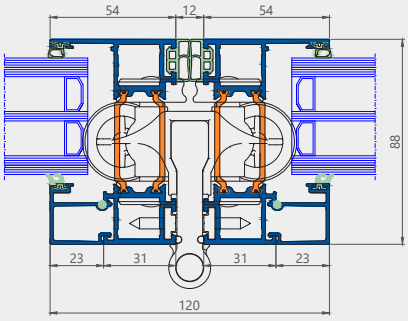

Przekrój poziomy

Decalu 88 Invisifold

PONADCZASOWE ROZWIĄZANIE DLA NOWOCZESNYCH PROJEKTÓW

System ten to przełomowe rozwiązanie, które zmienia tradycyjne drzwi aluminiowe w wszechstronne, nowoczesne systemy przesuwne, składane i rozwierne. Zaprojektowany z myślą o maksymalnej funkcjonalności i prostocie obsługi, system wymaga minimalnego szkolenia, co sprawia, że zarówno produkcja, jak i montaż są szybkie i bezproblemowe.

Profile wyposażone są we wstępnie zintegrowane uszczelki, w tym uszczelki do listew przyszybowych, co znacznie przyspiesza proces instalacji. Invisifold, korzystając ze wspólnych komponentów z systemem Decalu 88 Folding Doors, umożliwia szklenie podwójne i potrójne, a także pozwala na instalacje o wysokości do 3 m.

PARAMETRY TECHNICZNE			Decalu 88 Invisifold
EN ISO 10077-2			Uf od 1.9 W/m²K
EN ISO 10077-1	Podwójna szyba	Ug = 1.0 W/m²K	Uw = 1.4 W/m²K*
	Potrójna szyba	Ug = 0.5 W/m²K	Uw = 1.0 W/m²K*

CHARAKTERYSTYKA TECHNICZNA	Decalu 88 Invisifold
Głębokość zabudowy ościeżnicy	97 mm
Głębokość zabudowy skrzydła	88 mm
Okucia	Dostarczone z systemem
Wysokość przylgi	25 mm
Wysokość listew przyszybowych	23 mm
Dopuszczalna grubość szklenia	12–62 mm
Wewnętrzna widoczna wysokość ramy	40 mm, 58 mm
Zewnętrzna widoczna wysokość ramy	40 mm, 58 mm
Zewnętrzna widoczna wysokość poprzeczki	nie dotyczy
Strona zewnętrzna	Zlicowana
Strona wewnętrzna	Zlicowana
Uszczelka centralna	nie dotyczy
Uszczelka przyszybowa	TPE
Stop	EN AW 6060 T66
Przekładka termiczna	PA

(*) Wartość współczynnika U obliczona dla drzwi składanych o wymiarach 4000 mm × 3000 mm (szer. × wys.) z wkładem izolacyjnym w ościeżnicy.

Nowy system dostępny od Maja 2025 r.

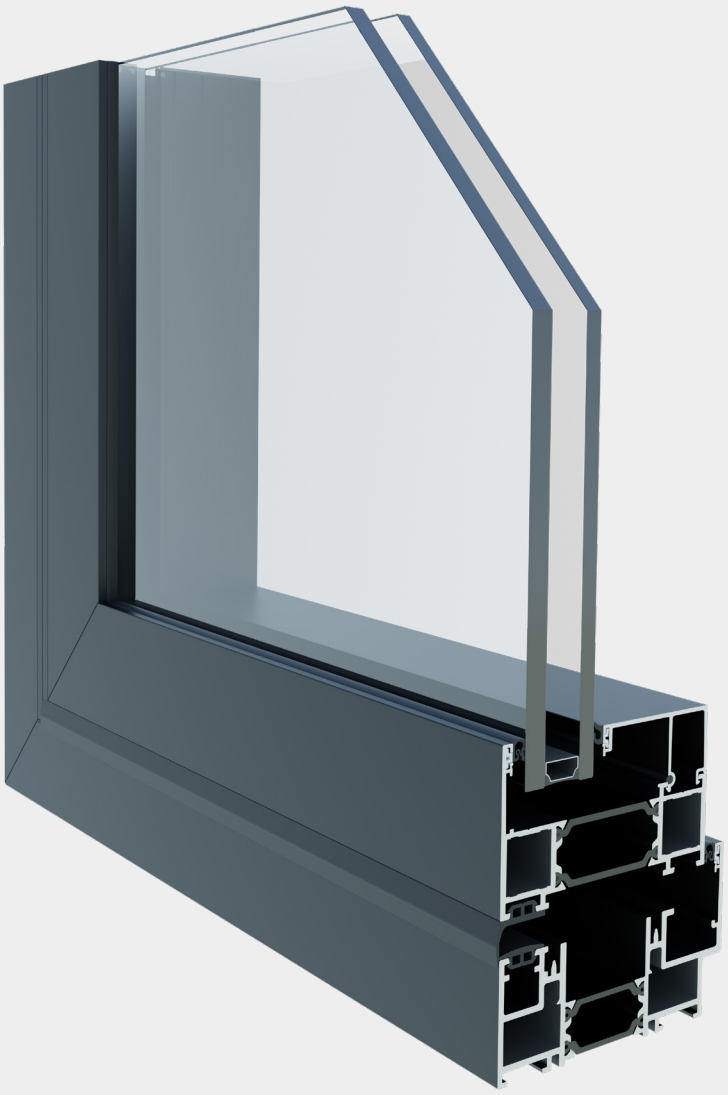

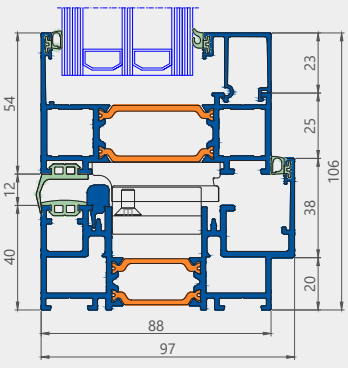

Przekrój pionowy

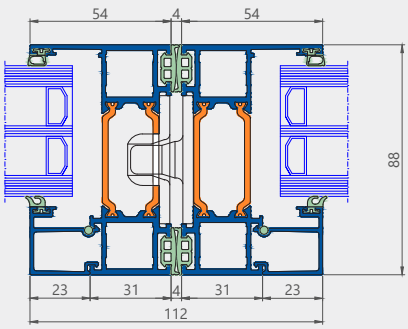

Przekrój poziomy

Decalu 163 Slide

ZMIEN SWOJĄ PERSPEKTYWĘ

Decalu 163 Slide to system podnoszono-przesuwny dostępny w wersjach jedno-, dwu- i trzytorowej. Oprócz typowego, szczelnego i ciepłego progu wykonywanego z ramy, system zapewnia rozwiązanie z niskim progiem.

Wersja jednotorowa jest dostępna z opcją szklenia wewnętrznego i zewnętrznego. Szklenie od zewnątrz pozwala na tworzenie dużych przeszklonych paneli z drzwiami przesuwnymi. Smukły słupek centralny nadaje całości nowoczesny wygląd. Maksymalna waga jednego skrzydła przesuwnego w systemie wynosi do 400 kg.

PARAMETRY TECHNICZNE			Decalu 163 Slide
EN ISO 10077-2			Uf od 1.6 W/m²K
EN ISO 10077-1	Podwójna szyba	Ug = 1.0 W/m²K	Uw = 1.2 W/m²K*
	Potrójna szyba	Ug = 0.5 W/m²K	Uw = 0.8 W/m²K*
Przepuszczalność powietrza	EN 12207		Klasa 3
Wodoszczelność	EN 12208		Klasa 9A (600 Pa)
Odporność na wiatr	EN 12210		Klasa C2 (800 Pa)
Siły operacyjne	EN 13115		Klasa 1
Nieprawidłowe użycie	EN 13115		TBC

CHARAKTERYSTYKA TECHNICZNA	Decalu 163 Slide
Głębokość zabudowy ościeżnicy	163 mm
Głębokość zabudowy skrzydła	74 mm
Okucia	Siegenia
Wysokość przylgi	25 mm
Wysokość listew przyszybowych	23 mm
Dopuszczalna grubość szklenia	18–58 mm
Wewnętrzna widoczna wysokość ramy	55 mm
Zewnętrzna widoczna wysokość ramy	55 mm
Strona zewnętrzna	Zlicowana
Strona wewnętrzna	Zlicowana
Uszczelka przyszybowa	EPDM
Stop	EN AW 6060 TW66
Przekładka termiczna	PA

(*) Wartość współczynnika U obliczona dla drzwi przesuwnych o wymiarach 2300 mm × 3000 mm (szer. × wys.) w zależności od wybranego profilu.

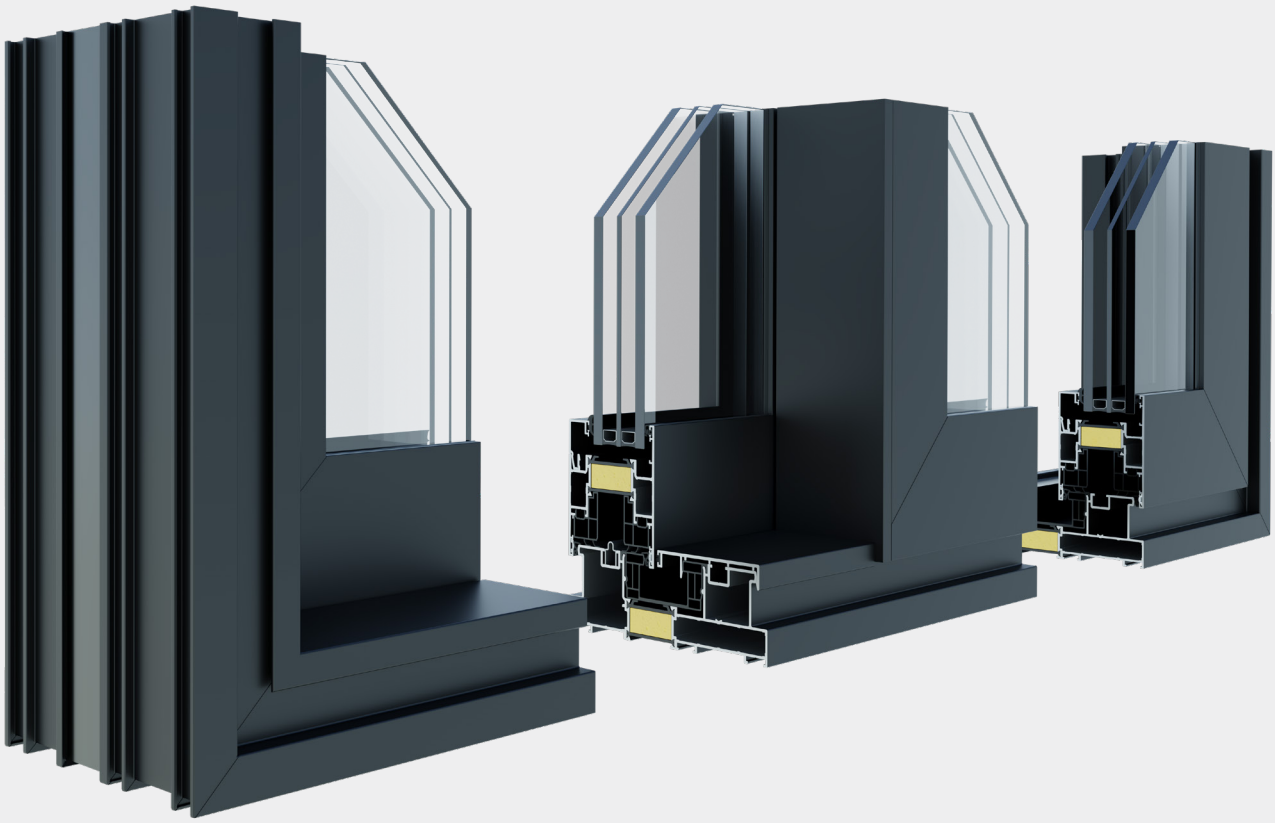

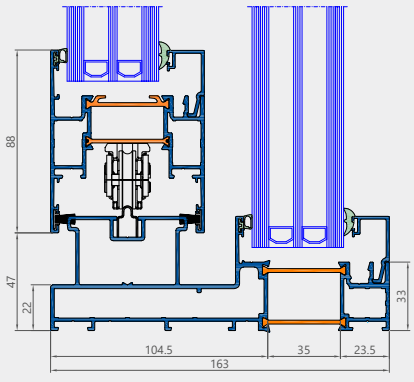

Przekrój pionowy

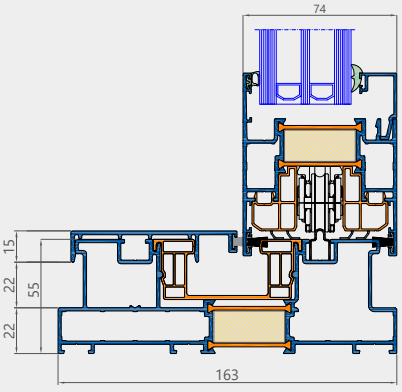

Przekrój pionowy

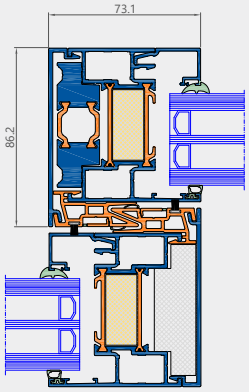

Przekrój poziomy

Zenova 163 Pull & Slide

IDŹ Z DUCHEM CZASU

System Zenova 163 Pull & Slide to system przesuwny, dostępny w wersji jednoszynowej. System dostępny jest z opcjami szklenia wewnętrznego i zewnętrznego. Szklenie od zewnątrz umożliwia stworzenie dużych przeszklonych paneli z drzwiami przesuwnymi. System przesuwny z wąskimi, atrakcyjnymi profilami i ogromnymi taflami szkła doskonale doświetli przestrzenie mieszkalne w Twoim wnętrzu. Smukły słupek centralny nadaje nowoczesny wygląd. Maksymalna waga jednego skrzydła przesuwnego w systemie wynosi do 400 kg. Opatentowany centralny system uszczelniający gwarantuje optymalną wodoszczelność, a system przesuwny stanowi innowacyjne rozwiązanie odpowiadające na wyzwania związane ze zmianami klimatycznymi. Dodatkowy system uszczelek zamontowany w skrzydle systemu Zenova 163 Pull & Slide zapobiega przenikaniu hałasu do wnętrza budynków, znacznie poprawiając szczelność i właściwości termiczne systemu.

PARAMETRY TECHNICZNE			Zenova 163 Pull & Slide
EN ISO 10077-2			Uf od = 1.4 W/m²K
EN ISO 10077-1	Podwójna szyba	Ug = 1.0 W/m²K	1.4 W/m²K (Standardowa izolacja) 1.3 W/m²K (Hi izolacja)
	Potrójna szyba	Ug = 0.5 W/m²K	1.0 W/m²K (Standardowa izolacja) 0.9 W/m²K (Hi izolacja)
Przepuszczalność powietrza	PN-EN 12207		Klasa 4
Wodoszczelność	PN-EN 12208		min 9A
Odporność na wiatr	PN-EN 12210		min Klasa C4
Siły operacyjne	PN-EN 13115		Klasa 1
Nieprawidłowe użycie	PN-EN 13115		Klasa 1

CHARAKTERYSTYKA TECHNICZNA	Zenova 163 Pull & Slide
Głębokość zabudowy ościeżnicy	163 mm
Głębokość zabudowy skrzydła	74 mm
Okucia	Roto
Wysokość przylgi	27,5 mm
Wysokość listew przyszybowych	23 mm
Dopuszczalna grubość szklenia	18–57 mm
Wewnętrzna widoczna wysokość ramy	37.5 mm
Zewnętrzna widoczna wysokość ramy	37.5 mm
Strona zewnętrzna	Zlicowana
Strona wewnętrzna	Zlicowana
Uszczelka przyszybowa	EPDM
Stop	EN AW 6060 TW66
Przekładka termiczna	Ościeżnica PA 60 mm, skrzydło 34 mm

(*) Wartość współczynnika U obliczona dla drzwi o wymiarach 2300 mm × 3000 mm (szer. × wys.).

Nowy system dostępny od Marca 2025 r.

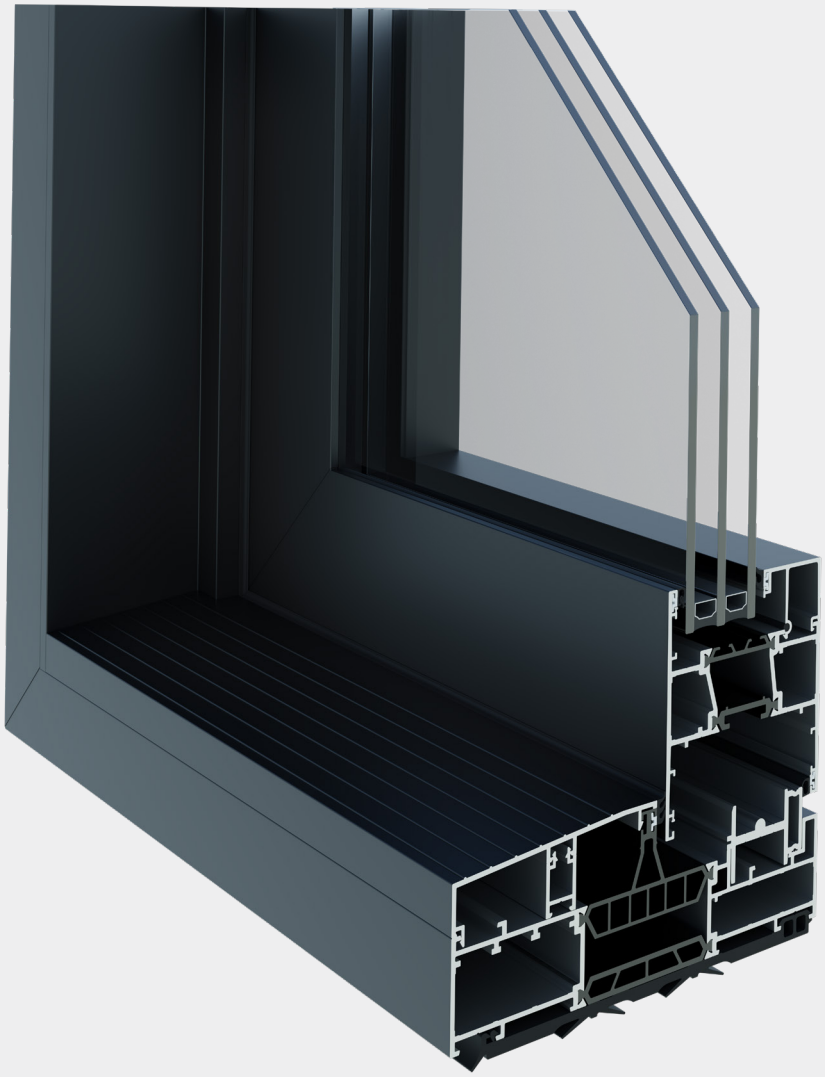

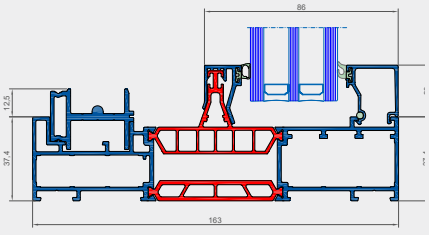

Przekrój pionowy

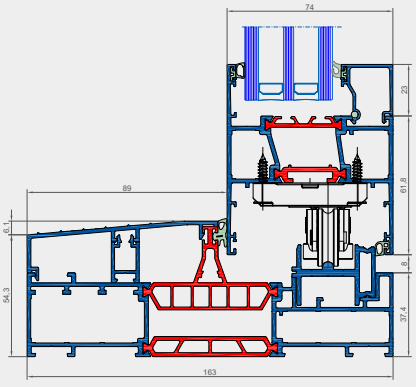

Przekrój pionowy

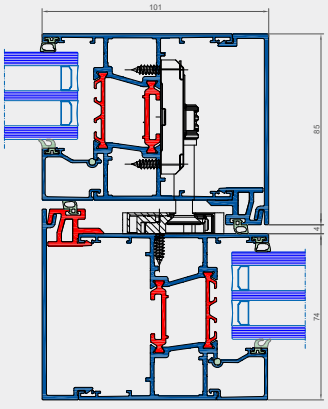

Przekrój poziomy

Encasa 42

ŁĄCZENIE TRADYCYJNYCH DETALI Z NOWOCZESNYMI TRENDAMI WZORNICTWA

Dzięki wyjątkowo smukłym ramom (wys. widoczna profilu wynosi zaledwie 29 mm) system Encasa łączy w sobie tradycyjną dbałość o szczegóły ze współczesnymi trendami w zakresie projektowania urbanistycznego oraz wystroju typowego dla loftów.

Przy maksymalnej wysokości skrzydła wynoszącej 2,5 m oraz maksymalnym ciężarze wynoszącym 150 kg system ten oferuje szeroką gamę możliwości w zakresie projektowania.

Możliwości te są nieograniczone, począwszy od drzwi jednoskrzydłowych lub dwuskrzydłowych,

a skończywszy na drzwiach obrotowych, przesuwnych lub przesuwnych chowanych w ścianę.

Perfekcyjny charakter dopełnia mechanizm amortyzujący „Soft Close" oraz nieskazitelna estetyka podziału wewnętrznego.



Fixed Hinged Pivot Sliding Sliding pocket

CHARAKTERYSTYKA TECHNICZNA	Encasa 42
Głębokość ościeżnicy	41.5 mm
Głębokość skrzydła	33 mm
Wysokość listew przyszybowych	13 mm
Dopuszczalna grubość szklenia	6–8 mm
Wewnętrzna widoczna wysokość ościeżnicy	16 mm
Zewnętrzna widoczna wysokość ościeżnicy	29 mm
Zewnętrzna widoczna wysokość poprzeczki	34 mm

CHARAKTERYSTYKA TECHNICZNA	Hinged Doors	Sliding Doors	Pivot Doors (NL)	Pivot Doors (XL)
Maksymalna szerokość skrzydła	1200 mm	1200 mm	1250 mm	2250 mm
Maksymalna wysokość skrzydła	2500 mm	2500 mm	2500 mm	2500 mm
Maksymalny ciężar skrzydła	100 kg	100 kg	75 kg	150 kg





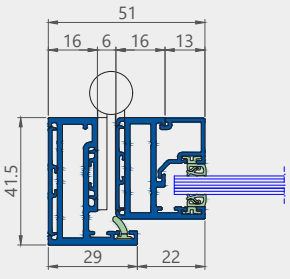

Przekrój pionowy

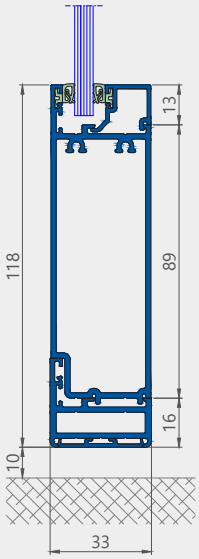

Przekrój poziomy

Encasa 50

PODZIAŁ PRZESTRZENNY POMIESZCZEŃ BEZ IZOLACJI TERMICZNEJ

Ten system doskonale nadaje się do budowy ścian biurowych, ogrodów zimowych oraz przestrzennego podziału pomieszczeń bez izolacji termicznej. Jest również idealny do stosowania w drzwiach wewnętrznych jedno- i dwuskrzydłowych.

CHARAKTERYSTYKA TECHNICZNA	Encasa 50
Grubość wypełnienia	6–24 mm
Głębokość zabudowy	50 mm
Rodzaje wypełnienia	Pojedyncza szyba, szyba zespolona lub panele ze szkła nieprzeziernego
Dopuszczenia, certyfikaty	Przepuszczalność powietrza wg normy PN-EN 12207:2017-01 oraz pkt. 5,9 normy PN-EN 14351-2:2018-12 Klasa B, PN-EN 13049:2004 i pkt. 5,3 normy PN-EN 14351-2:2018-12, Klasa 1 Wysokość upadku 200 mm
Maks. wymiary skrzydła drzwi (wys. × dł.)	Wysokość do 2300 mm; długość do 1300 mm
Maksymalna waga skrzydła (drzwi/okna)	120–130 kg



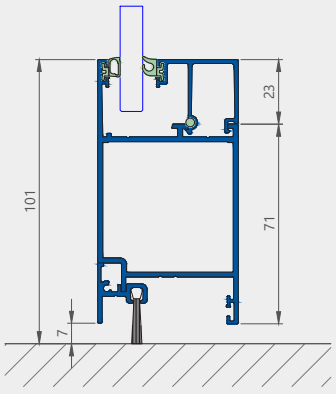

Przekrój pionowy

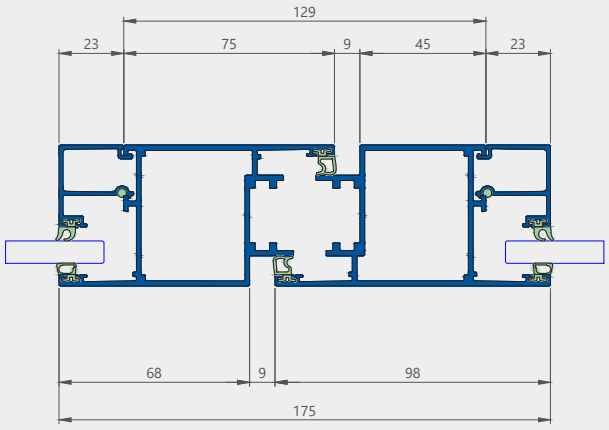

Przekrój poziomy

Westa 82 FP

DO BUDOWY ŚCIAN WEWNĘTRZNYCH I DRZWI

Westa 82 FP to najwyższa stabilność cech przeciwpożarowych potwierdzona najwyższym współczynnikiem badań z pozytywnym wynikiem.

Niesymetryczna budowa z klipsami szybowymi od strony wewnętrznej zapewnia wizualność kompatybilną z innymi, bezklasowymi systemami. Możliwe jest użycie szkła p-pożarowego o budowie dwukomorowej, dzięki temu cała konstrukcja charakteryzuje się niespotykanymi dotychczas dla tego typu produktów właściwościami termicznymi. WESTA FP jest najcieplejszym systemem ppoż. na rynku , konstrukcje WESTA FP są montowalne od 20 do 40% szybciej w porównaniu do systemów dostępnych na rynku.

Po pomyślnym przejściu wszystkich testów ogniowych i wytrzymałościowych, system ten jest niezawodnym wyborem dla wymagających, ognioodpornych rozwiązań architektonicznych.

PARAMETRY TECHNICZNE			Westa 82 FP
PN-EN ISO 10077-1		Ug = 1.0 W/m²K	Uw = 1.8 W/m²K
Odporność ogniowa			EI/EW 30, EI_2/EW 30, EI_1/EW60, EI_2/EW 60, Sa/S_{200}

CHARAKTERYSTYKA TECHNICZNA	Westa 82 FP
Głębokość zabudowy ościeżnicy	82 mm
Głębokość zabudowy skrzydła	82 mm
Maksymalne wymiary	Drzwi jednoskrzydłowe 1300 mm × 2500 mm Drzwi dwuskrzydłowe 2400 mm × 2500 mm
Dopuszczalna grubość szklenia	60 mm
Typ drzwi	z ciepłym progiem ze szczotką z automatycznym progiem
Asortyment	Drzwi zewnętrzne Zewnętrzne drzwi do stosowania na wyjściach ewakuacyjnych i awaryjnych Zewnętrzne i wewnętrzne drzwi dymoszczelne Drzwi wewnętrzne Wewnętrzne drzwi do stosowania na drogach ewakuacyjnych i awaryjnych Ściany wewnętrzne i zewnętrzne Okna techniczne oraz konstrukcje łukowe z kratkami wentylacyjnymi rozwiązania ewakuacyjne i awaryjne w pełnym typoszeregu okuciowym i wymiarowym, nadświetli i doświetli, paneli nieprzeziernych

(*) Wartość współczynnika U obliczona dla okna uchylno-rozwieranego o wymiarach 1050 mm × 2100 mm (szer. x wys.)



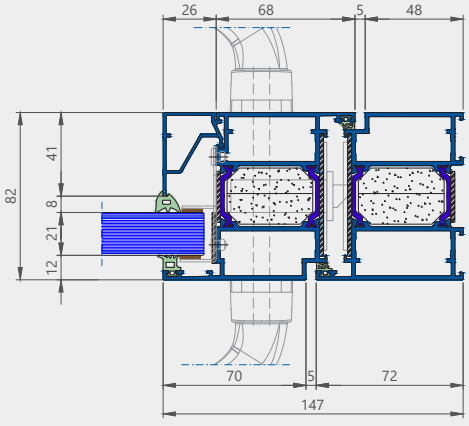

Przekrój pionowy

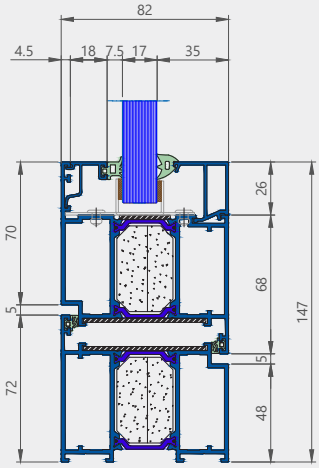

Przekrój poziomy

Decalu F50 Facade

ULTRA ENERGOOSZCZĘDNY

Zaprojektowany specjalnie z myślą o zastosowaniach komercyjnych, system fasadowy Decalu F50 oferuje nieporównywalną elastyczność projektową oraz wyjątkową trwałość. Dzięki jednolitym liniom widoku o szerokości 50 mm i eleganckiej, minimalistycznej estetyce, łączy nowoczesną efektywność termiczną z wyrazistym, nowoczesnym wyglądem. Osiągając wartości Uf nawet na poziomie 0.7 W/m²K, system spełnia standardy Passivhaus, zapewniając najwyższą energooszczędność i zrównoważony rozwój.

PARAMETRY TECHNICZNE	Decalu F50 Facade
Przepuszczalność powietrza	Klasa AE (1800Pa), PN-EN 12153:2004
Wodoszczelność	Klasa 2250 RE(2250Pa), PN-EN 12155:2004
Odporność na obciążenie wiatrem	+2400Pa/-2400Pa, PN-EN 12179:2004
Badanie bezpieczeństwa	+3600Pa/-3600Pa, PN-EN 12179:2004
Odporność na uderzenie	Klasa E5(950mm)/15(950mm), PN-EN 12600:2004, PN-EN 14019:2016

CHARAKTERYSTYKA TECHNICZNA	Decalu F50 Facade
Wewnętrzna/ zewnętrzna widoczna szerokość	50 mm
Głębokość słupów	od 66 do to 206 mm
Głębokość rygli	od 51 do to 191 mm
Moment bezwładności słupów (Ix: parcie wiatru)	min 57.90 cm⁴ do max 982.9 cm⁴
Moment bezwładności rygli (Iy: ciężar szyby)	min 14.4 cm⁴ do max 53.8 cm⁴
Szklenie	Mocowanie listwami dociskowymi
Grubość szyby	6 - 62 mm
Elementy otwierane	Systemy okienne Decalu

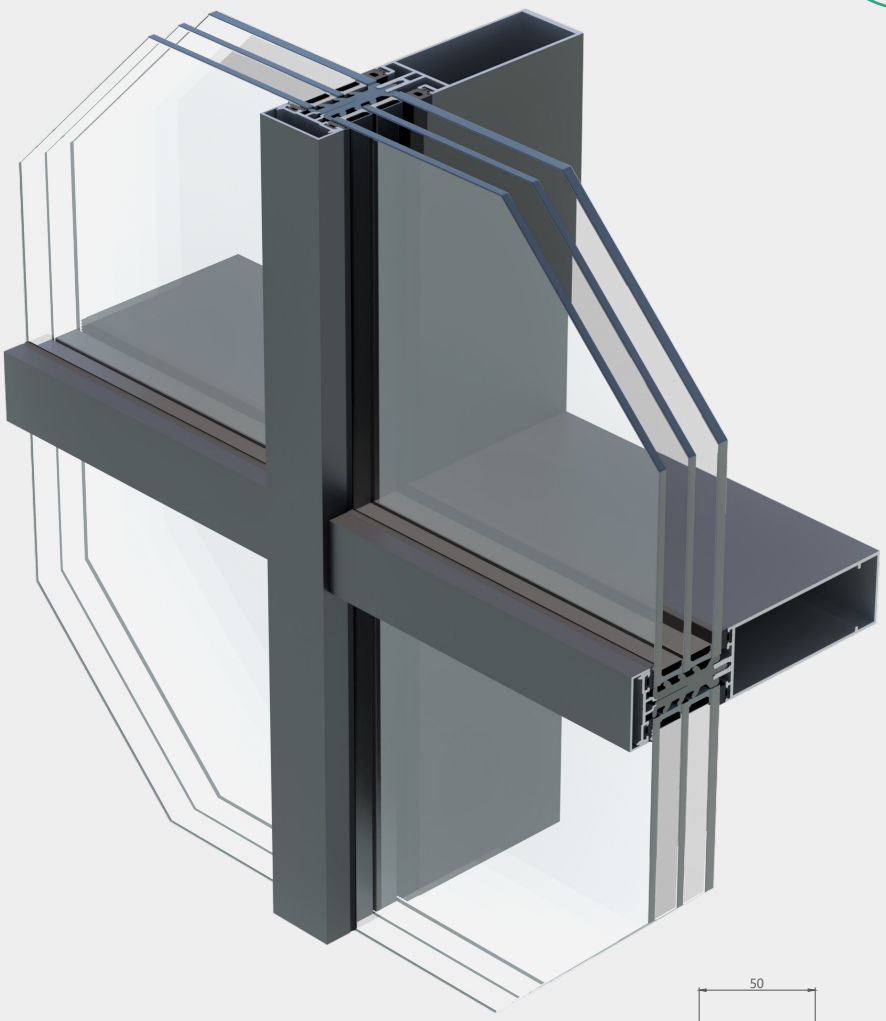

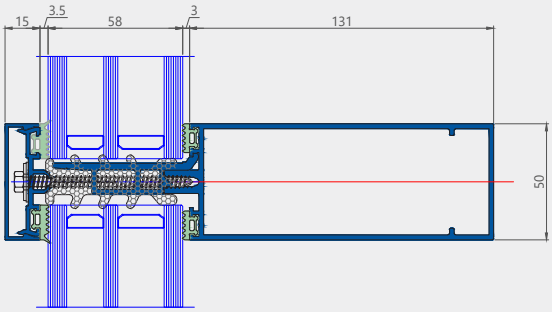

Przekrój pionowy

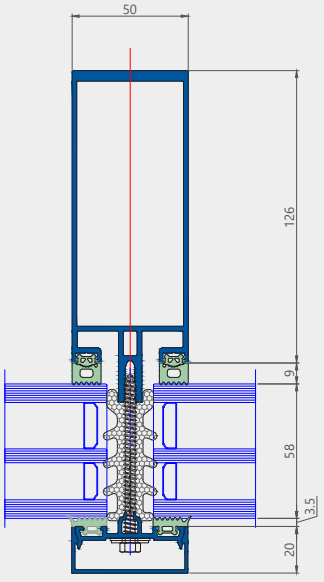

Przekrój poziomy

Decalu F50 Facade SSG

PEŁNA INTEGRACJA

System fasadowy Decalu F50 SSG oferuje w pełni zintegrowane, półstrukturalne rozwiązania okienno-drzwiowe, przeznaczone do zastosowań w budynkach komercyjnych, biurowych i użyteczności publicznej.

Ten zaawansowany system ścian osłonowych wyposażono w specjalny mechanizm mocowania szyb, który umożliwia tworzenie eleganckich, przeszklonych elewacji z precyzyjnymi podziałami poziomymi i pionowymi, rozdzielonymi 22-milimetrową spoiną.

System obsługuje pakiety szybowe o grubości do 62 mm, zapewniając doskonałą izolacyjność termiczną na poziomie Uf wynoszącym zaledwie 0.6 W/m²K.

Jest w pełni kompatybilny z wszystkimi oknami i drzwiami Decalu, a także z systemami wentylacyjnymi oraz osłonami przeciwsłonecznymi.

Decalu F50 SSG to wszechstronny i efektywny wybór dla nowoczesnych projektów architektonicznych.

PARAMETRY TECHNICZNE	Decalu F50 Facade SSG
Przepuszczalność powietrza	Klasa AE (1800Pa), PN-EN 12153:2004
Wodoszczelność	Klasa 2400 RE(2400Pa), PN-EN 12155:2004
Odporność na obciążenie wiatrem	+2400Pa/-2400Pa, PN-EN 12179:2004
Badanie bezpieczeństwa	+3600Pa/-3600Pa, PN-EN 12179:2004
Odporność na uderzenie	Klasa E5(950 mm)/I5(950 mm), PN-EN 12600:2004,PN-EN14019:2016

CHARAKTERYSTYKA TECHNICZNA	Decalu F50 Facade SSG
Wewnętrzna/ zewnętrzna widoczna szerokość	50 mm
Głębokość słupów	od 66 mm do 206 mm
Głębokość rygli	od51 mm do 191 mm
Moment bezwładności słupów (Ix: parcie wiatru)	min 57.9 cm⁴ do max 982.9 cm⁴
Moment bezwładności rygli (Iy: ciężar szyby)	min 14.4 cm⁴ do max 53.8 cm⁴
Szklenie	Elementy mocujące szkło
Grubość szyby	6 - 62 mm
Elementy otwierane	Systemy okienne Decalu

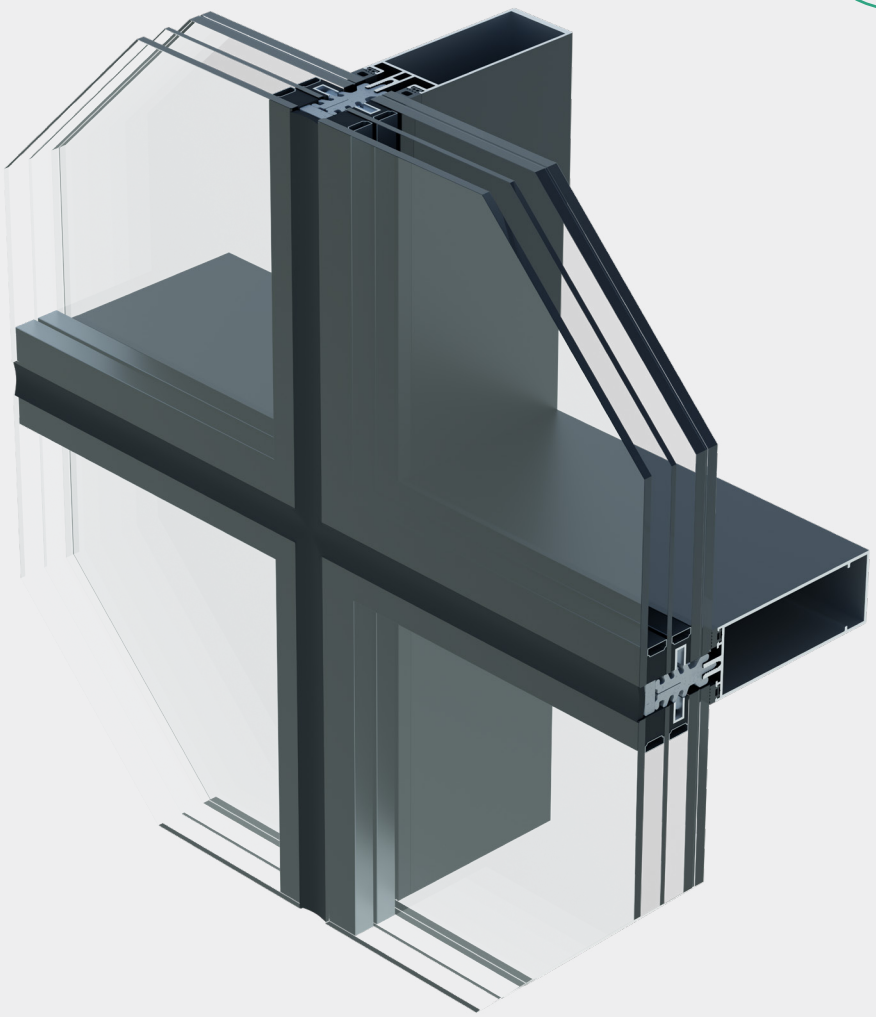

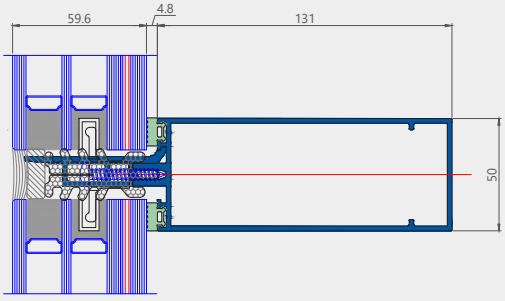

Przekrój pionowy

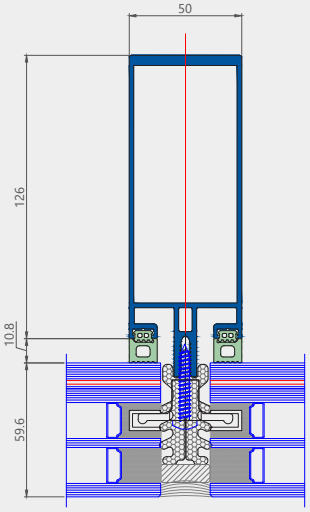

Przekrój poziomy

Decalu Balustrady

DLA BEZPIECZEŃSTWA

System balustrad Decalu to solidne i estetyczne rozwiązanie, które zapewnia bezpieczeństwo okien. Zaprojektowany z myślą o zapobieganiu upadkom, doskonale przylega do profili aluminiowych, pvc oraz drewnianych, co czyni go wszechstronnym wyborem do różnych przestrzeni, takich jak mieszkania, biura czy obiekty publiczne.

Zgodność z normą PN-EN 1991-1-1 sprawia, że balustrady te nie tylko zwiększają bezpieczeństwo, ale także poprawiają komfort wnętrz. Dzięki wypełnieniom szklanym o grubości od 8,8 do 20,8 mm skutecznie redukują hałas i podnoszą poziom naturalnego światła.

Wykonane z materiałów odpornych na korozję i zdolne do znoszenia obciążeń wiatrowych do 1,26 kN/m², balustrady Decalu gwarantują długotrwałą trwałość i pełne bezpieczeństwo użytkowania.

WŁAŚCIWOŚCI	Standards	Test parameter (*)
Odporność na uderzenie ciałem miękkim i ciężkim	PN-EN 13049:2004	950 mm
Odporność na obciążenie statyczne do 3 kN/m	PN-EN 1991-1-1:2004	1 kN/m
Odporność na wiatr	PN-EN 12444:2002	1.19 kPa
Odporność na uderzenie ciałem twardym	PN-EN 950:2000	5 J

RODZAJ SZKŁA	Maksymalne wymiary (szer. × wys.)	Minimalne wymiary (szer. × wys.)
ESG VSG 66.2 *)	2050 mm × 1250	500 mm × 500
ESG VSG 66.4 *)	2050 mm × 1250	500 mm × 500
ESG VSG 88.2 *)	2050 mm × 1250	500 mm × 500
ESG VSG 88.4 *)	2050 mm × 1250	500 mm × 500

(*) Zgodnie z normą PN-EN 12150-1:2015 i PN ISO 12543-2:2011

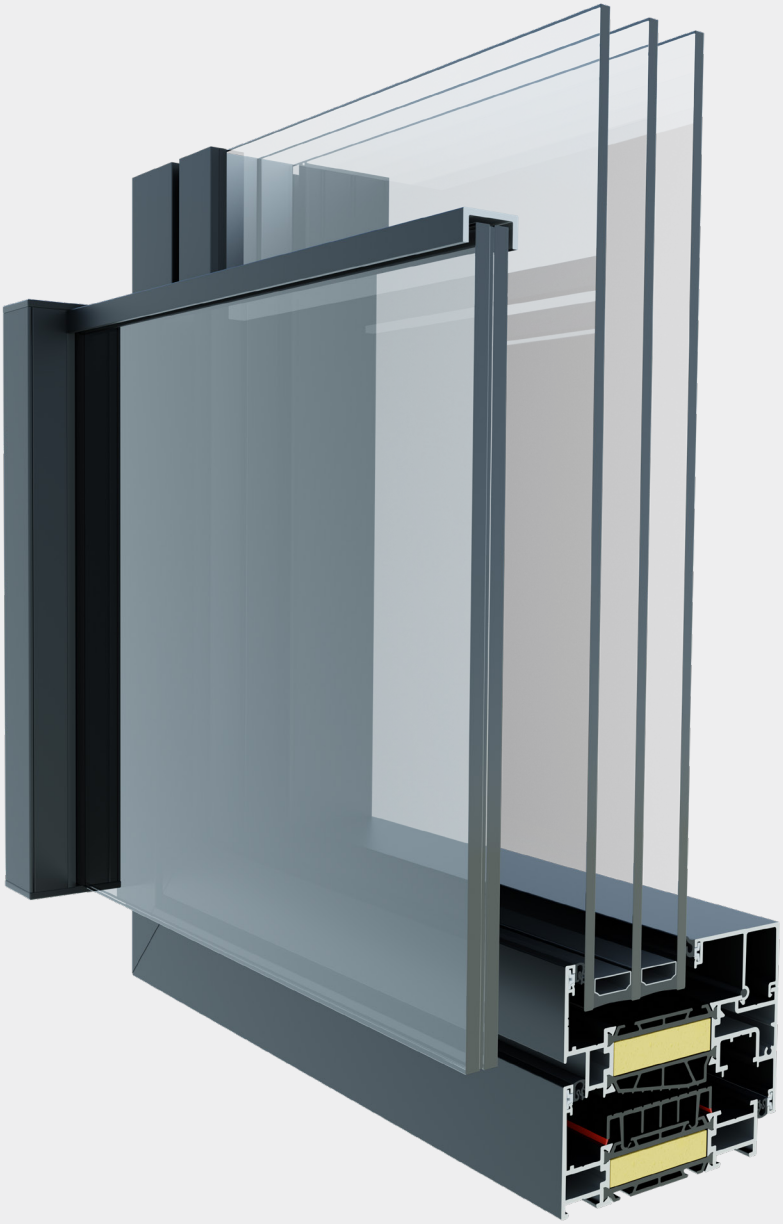

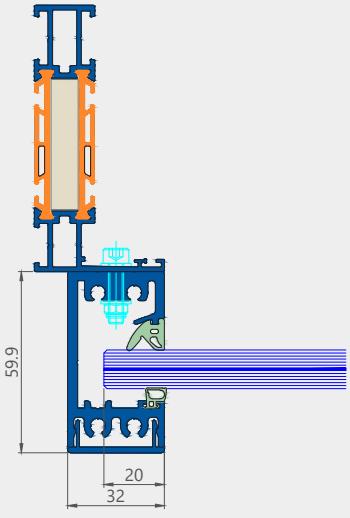

Przekrój pionowy

Certyfikowana jakość od Deceuninck

KONTROLE WEWNĘTRZNE

Nasi eksperci codziennie dbają o jakość profili. Sprawdzają wszystkie właściwości zarówno surowców, jak i profili wytłaczanych, zgodnie z najbardziej rygorystycznymi normami europejskimi. Regularnym testom poddawane są wymiary, kolor, stabilność termiczna, połączenia narożników oraz skład materiału. Dzięki tym surowym kontrolom wewnętrznym, Deceuninck gwarantuje wyjątkową jakość swoich produktów.



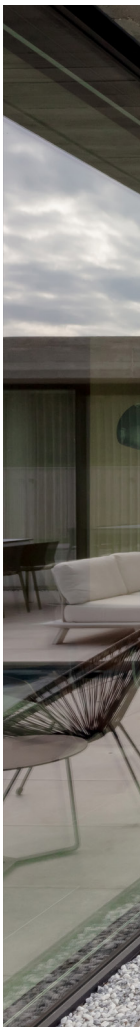

Sprawdzona jakość

Deceuninck konsekwentnie dąży do certyfikacji swoich produktów, podkreślając wagę przywiązaną do jakości. Liczne aprobaty od renomowanych instytucji, w tym Belgijskiego Związku Technicznych Aprobat w Budownictwie (BUtgb), aprobaty ATG, a także certyfikaty KOMO przyznawane przez Kiwa i SKG, są najlepszym dowodem na niezawodność naszych produktów. Posiadamy również certyfikaty Qualicoat i Qualanod, gwarantujące najwyższą jakość powłok na profilach aluminiowych oraz ich anodowania.

Certyfikowany produkt i instalacja

Zewnętrzne kontrole nad zgodnością produkcji z zatwierdzonymi normami prowadzone są przez akredytowane jednostki certyfikujące, takie jak Kiwa w Belgii. W ramach tej współpracy agencja certyfikująca Kiwa, wspólnie z Deceuninck, opracowała branżowy znak jakości (SSK), który wykracza daleko poza europejskie standardy CE. Zapewnia on pewność, że zarówno produkcja (SSK 2001), jak i instalacja (SSK 2002) systemów okiennych i drzwiowych odbywają się na najwyższym poziomie.

Zakres akredytacji jest regularnie rozszerzany, aby sprostać coraz bardziej wymagającym standardom rynkowym.

Europe

Europäisches Patentamt
European Patent Office
Office européen des brevets

QUALICOAT

CE

United Kingdom

PAS 24

Benelux

BCCA

atg

kiwa

KOMO

Poland

ITB

IMP

CTO S.A.

LTB

IRBS
INNOWACYJNE ROZWIĄZANIA BRANŻY STOLARKI

CERTBUD

Łukasiewicz
Instytut Mechaniki Precyzyjnej



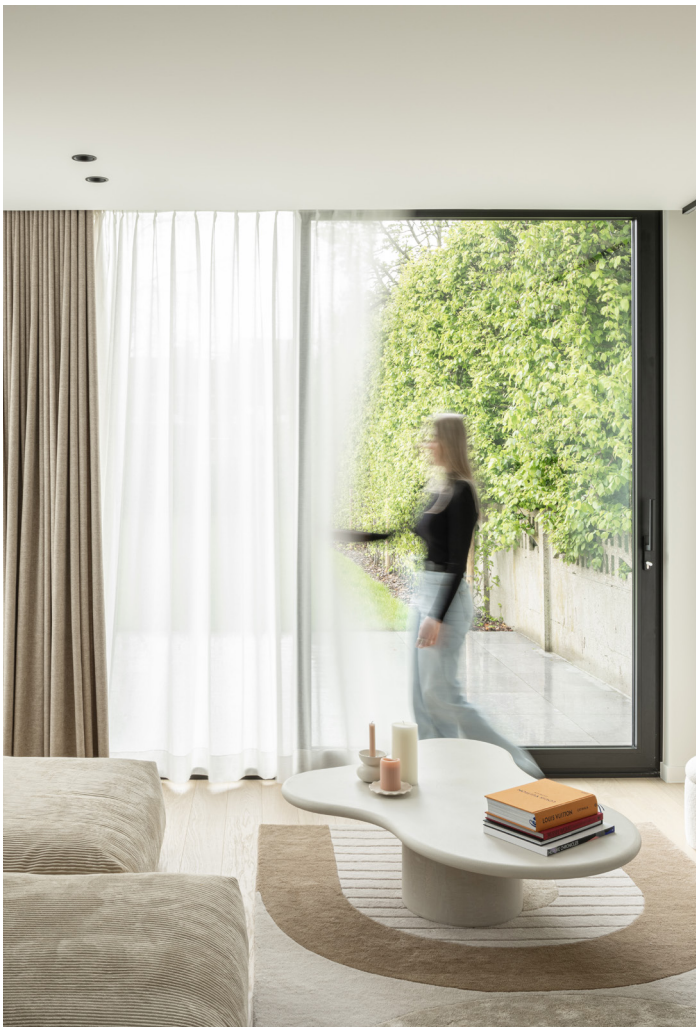



BUDOWA ZRÓWNOWAŻONEGO DOMU

Jesteśmy najlepszym wyborem w zakresie najbardziej innowacyjnych rozwiązań okiennych i drzwiowych. Jako niezawodny partner naszych klientów na całym świecie, oferujemy ekologiczne produkty, które zwiększają komfort użytkowania domów i budynków pod względem izolacji, bezpieczeństwa, akustyki i jakości powietrza. Naszym celem jest być dostawcą rozwiązań ulepszających świat.

deceuninck

So Easy System Sp. z o.o. ▪ ul. Duńska 4 ▪ 05-152 Czosnów
zamowienia@decalusolutions.com ▪ www.deceuninck.pl ▪ www.decalusolutions.com

TWÓJ PARTNER DECEUNINCK

Certyfikowani partnerzy firmy Deceuninck wchodzą w skład sieci dystrybutorów, którzy stawiają sobie za punkt honoru, aby wykonywać dobrą pracę. Sieć ta gwarantuje prawidłowy montaż i wysoki poziom obsługi klienta, bez wątpienia wartość dodana dla Twojego produktu Deceuninck.

B-09/2019-85978-8104 - Niniejsza broszura została opracowana przez Deceuninck z największą starannością. Nie można jednak wykluczyć, że informacje zawarte w tej broszurze są nieaktualne, niekompletne i/lub nieprawidłowe. Z przedstawionych informacji nie można wywodzić żadnych praw, roszczeń, przyrzeczeń ani gwarancji. Tekst, zdjęcia, logo, ilustracje i marki (w tym Deceuninck, Linktrusion i Twinson) podlegają prawom własności intelektualnej. Stanowią one wyłączną własność firmy Deceuninck. Niniejszeja publikacja nie może być w żaden sposób powielana w całości ani w części bez uprzedniej zgody. Zastosowanie mają warunki sprzedaży dostępne na życzenie.