

DRZWI

Elegant Infinity 76

CZAS NA NOWY STANDARD

deceuninck

Standardowe drzwi Elegant wyposażone we wzmocnione stalą skrzydło 80 mm i ramę 76 mm także ze zmocnienimem stalowym. Doskonałe cechy użytkowe, kompatybilność ze wszystkimi rodzajami okuć, zabezpieczeń i możliwość łatwego montażu z zastosowaniem najbardziej zróżnicowanych paneli drzwiowych i szklanych. Mogą mieć grubość do 59 mm.

- Wzmocnienie stalowe o grubości ścianki 2,0 mm: wysoka stabilność i najwyższa sztywność skrętna
- Mocna stal w ramie i skrzydle; opcjonalnie również sztancowana pod wielopunktowe zaczepy i specjalistyczne okucia zwiększające ochronę antywłamaniową, zgodnie z DIN-EN 1627
- Opcjonalnie skręcane metalowe wzmocnienia naroży, wykonane z odlewów cynkowych, dla zwiększenia stabilności i minimalizacji odkształceń
- Wzmocnienie ramy (Forthex lub stal) odpowiednie dla elektro-zaczepów bez konieczności frezowania
- Dostępny niski „ciepły" próg aluminiowy
- Możliwość montażu zaczepów w linii progu celem zastosowania dodatkowych elementów ryglujących
- 57 kolorów i wykończeń powierzchni
- Możliwość wykonania wszystkich popularnych typów drzwi wejściowych: jedno- i dwuskrzydłowych, ze słupkiem stałym lub ruchomym, z doświetleniem bocznym lub górnym, otwierane na zwenątrz lub do wewnątrz

SPECYFIKACJA TECHNICZNA	Elegant Infinity 76
Głębokość ramy	76mm
Głębokość skrzydła	80mm
Wersja skrzydła	Niezlicowane
Wysokość przylgi w ramie	25mm
Szerokość przylgi w ramie	9mm
Wysokość przylgi w skrzydle	23mm
Szerokość przylgi w skrzydle	9mm
Możliwa szerokość szkła w ramie	10-55mm
Możliwa szerokość szkła w skrzydle	14-59mm
Możliwość wklejania szyby	Opcjonalna w przypadku zastosowania wypełnienia szklanego
Sposób uszczelnienia	Uszczelka przylgi wewnętrznej w skrzydle + uszczelnienie zewnętrzne ramy wraz z uszczelnieniem środkowym
U_f sekcja ramy/ościeżnicy (W/m²K)	1,3 W/m²K*
U_f sekcja dolna (W/m²K)	1,89 W/m²K*

* Wartość obliczona zgodnie z ISO 10077-2 z wypełnieniem 36 mm

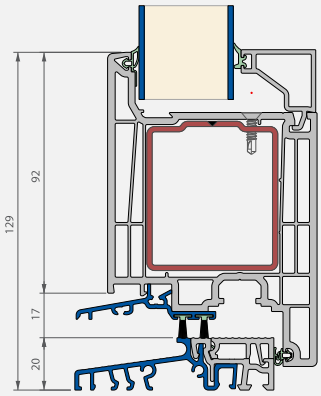

Przekrój pionowy

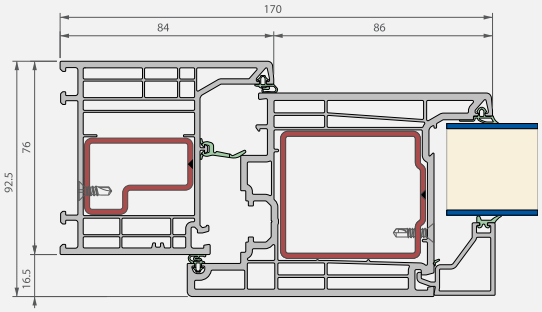

Przekrój poziomy

85784 Type 8108 (V2) DEC 1.0 D 10/21 ER/12601699 20

deceuninck

Deceuninck Poland Sp. z o.o. • Jasin, ul. Poznańska 34 • 62-020 Swarzędz
T: 48 61 818 70 00 • deceuninck.polska@deceuninck.com • www.deceuninck.pl